極数 CKT	部品番号 PARTS No.	A	B	キンク位置（キンク有り＝▽△） KINK (WITH=▽△)
8	6029B-1-08Z182-PT1	14.0	16.0	▽△▽△▽△▽△

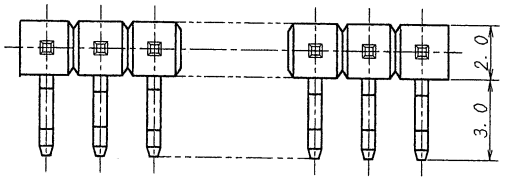

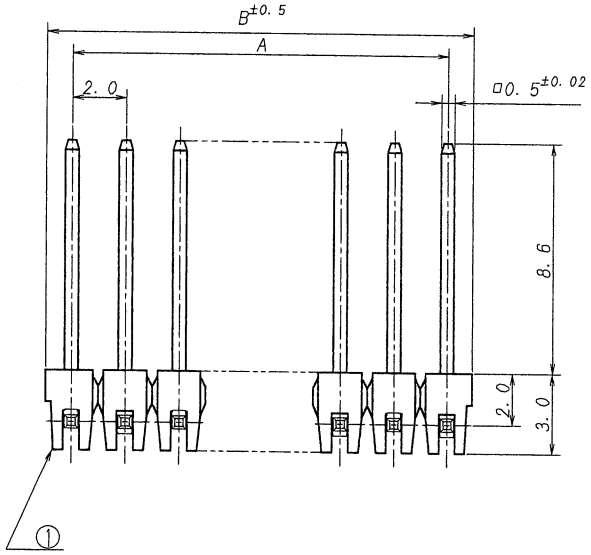

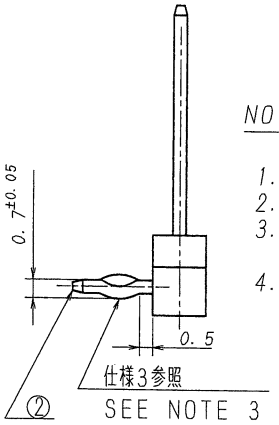

仕様

1. 最大定格電圧電流 ： 250V, 3A (AC, DC)
2. 使用温度範囲 ： -40～+105℃
3. キンク ： 向きは互いに逆向き（交互キンク）とし、ベースの向きに対して固定でない事。
4. 推奨基板 ： 板厚t=1.2～1.6mm
   穴径$\phi 0.8^{+0.1}_{-0}$ (3～15極), $\phi 0.85^{+0.1}_{-0}$ (16～30極)

NOTE

1. MAXIMUM RATING VOLTAGE AND CURRENT : 250V, 3A (AC, DC)
2. TEMPERATURE RANGE : -40~+105℃
3. FORMING : ALTERNATING KINK DIRECTIONS
   STARTING WITH FACING EITHER UP OR DOWN.
4. RECOMMENDED HOLE SIZE AND THICKNESS OF P.C.B :
   $\phi 0.8^{+0.1}_{-0}$ (3~15P), $\phi 0.85^{+0.1}_{-0}$ (16~30P)
   1.2~1.6mmTHICK

ISSUED
'13.9.24
IRISO
ENG. DEPT.

LTR 記号	ECN NO	REVISION RECORD 記事	DR	CHK	DATE 年月日
△					
△					
△					
△					
△					
△					
△					
◇	44761	RELEASED	D.K	K.K	'13-9-9

DO NOT SCALE DRAWING.

MATERIAL 材質
① ベース ： ガラス入り46ナイロン樹脂 黒色, UL94V-0
① BASE : GLASS FILLED 46NYLON UL94V-0 COLOR:BLACK
② 端子/PIN ： 黄銅/BRASS

FINISH 仕上げ
前めっき/PRE-PLATED
（ニッケル下地めっき/OVER NICKEL PLATE 1μmMIN.
スズリフローめっき/TIN REFLOW PLATE 2μmMIN.）

GENERAL TOLERANCES 一般公差
DIM 寸法 ± 0.3
ANGLE 角度 ±

3RD. ANG. PROJ. 三角法

SCALE 尺度 ／
UNIT 単位 mm
DR '13-9-9 D.Kim
DSN '03-5-20 K. IKEDA
CHK '13 9/9 K.Kobayashi
APP '13 9/9 M.Takagi

IRISO ELECTRONICS CO., LTD.
イリソ電子工業株式会社

TITLE 名称
6029シリーズ ピンヘッダー
SERIES 6029 PIN HEADER

EDP No
上表参照・SEE CHART

PARTS No 部番
6029B-1-**Z182-PT1

DWG No 図番
IMSA-6029B-1-08Z182-PT1

REV. 0