極数	部品番号	キンク位置(▽△＝キンク有り、○＝キンク無し)
CKT	PARTS No.	KINKPOSITION(▽△＝FORMING、○=WITHOUT KINK)
8	6030B-1-08Z299-PT1	▽○△○▽○△○

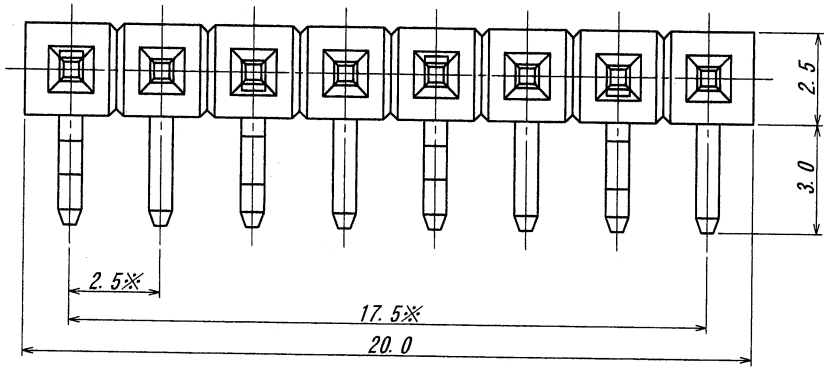

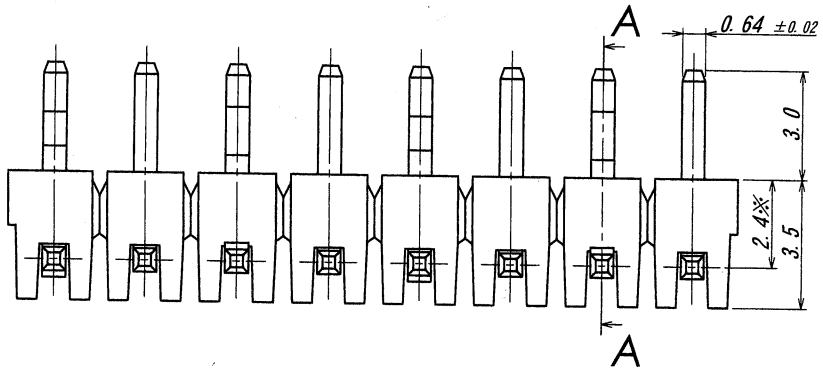

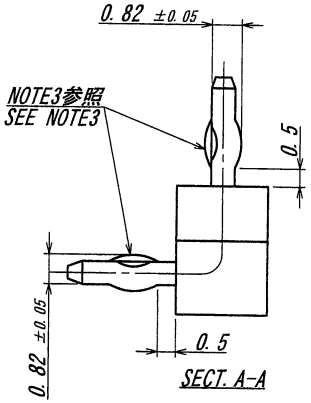

仕様
1. 最大定格電圧電流　：250V, 3A (AC, DC)
2. 使用温度範囲　　：-40～+105℃
3. キンク　:向きはお互い逆向きとし,
　　ベースの向きに対して固定しないこと。
4. 推奨基板　：　板厚t=1.2～1.6mm, $\phi 1.0^{+0.1}_{-0}$
5. 本製品は、錫系のめっきを施しておりますので、ウィスカーが発生する可能性がございます。その為、ウィスカー発生に対する保証は困難であり、御社にて御判断の上御使用をお願いします。

NOTE
1. MAXIMUM RATING VOLTAGE AND CURRENT　: 250V, 3A (AC, DC)
2. TENPERATURE RANGE　　: -40 TO +105℃
3. FORMING:ALTERNATING KINK DIRECTIONS STARTING WITH FACING EITHER UP OR DOWN.
4. RECOMMENDED HOLE SIZE AND THICKNESS OF P.C.B : $\phi 1.0^{+0.1}_{-0}$, 1.2～1.6mm.
5. THIS PRODUCT UTILIZES LEAD-FREE TIN PLATING. ANY PRODUCT WITH LEAD-FREE TIN PLATING IS SUSCEPTIBLE TO TIN WHISKER. IRISO PROVIDES NO ASSURANCES AGAINST THE GROWTH OF TIN WHISKER EVEN UNDER NORMAL OPERATING CONDITIONS. CUSTOMERS ASSUME ALL RESPONSIBILITY FOR ANY PRODUCT FAILURES DUE SOLELY TO THE GROWTH OF TIN WHISKERS.

ISSUED
'13.6.27
IRISO
ENG. DEPT.

LTR 記号	ECN No	REVISION RECORD 記事	DR	CHK	DATE 年月日
△					
△					
△					
△					
△					
△					
△					
△	44317	RELEASED	T. N	K.K	'13-6-25

MATERIAL 材質
①ベース：ガラス入りPA46, UL94V-0, 黒色
BASE:GLASS FILLED PA46, UL94V-0, COLOR:BLACK
②端子/ピン：黄銅/BRASS

FINISH 仕上げ
②前めっき/PRE-PLATE
ニッケル下地めっき/OVER NICKEL PLATE　：1μmMIN.
錫リフローめっき/TIN REFLOW PLATE　：2μmMIN.

GENERAL TOLERANCES 一般公差
DIM 寸法 ± 0.3
ANGLE 角度 ±

3RD. ANG. PROJ. 三角法

SCALE 尺度 /
UNIT 単位 mm
DR '13-6-25 T. Nakayama
DSN '02-12-20 Ikeda
CHK 13 6/25 K. Kobayashi
APP 13 6/25 M Takagi

IRISO ELECTRONICS CO., LTD
イリソ電子工業株式会社

TITLE 名称
6030シリーズ ピンヘッダー
SERIES 6030 PIN HEADER

EDP No

PARTS No 部番
6030B-1-08Z299-PT1

DWG No 図番
IMSA-6030B-1-08Z299-PT1

REV. 0

DO NOT SCALE DRAWING.
THIS DRAWING CONTAINS INFORMATION THAT IS PROPRIETARY TO IRISO AND SHOULD NOT BE USED WITHOUT WRITTEN PERMISSION.　本図面は、イリソ電子工業（株）の所有する情報を含むもので当社の許可なく複製を禁止する。
REDUCED COPY