極数 CKT	部品番号 PARTS NO.	A	B	EDP No.	
3	6084B-03R-PT1	5.08	7.58	06059210	△
13	6084B-13R-PT1	30.48	32.98	06059209	△
2	6084B-02R-PT1	2.54	5.04	06059208	△

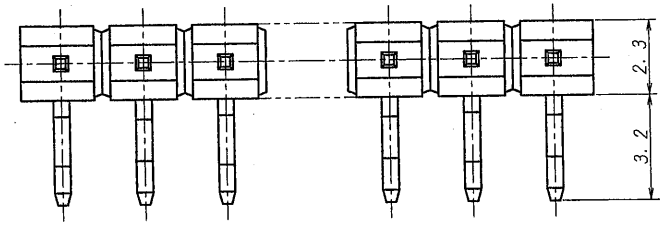

仕様

1. 最大定格電圧電流 ： 250V, 3A (AC, DC)
2. 使用温度範囲 ： -40~+105℃
3. キンク ： 向きは互いに逆向き (交互キンク) とし、ベースの向きに対して固定でない事。
4. 推奨基板 ： 板厚 t = 1.2~1.6mm
   穴径 $\phi 0.8^{+0.1}_{-0}$ (3~15極), $\phi 0.85^{+0.1}_{-0}$ (16~30極)

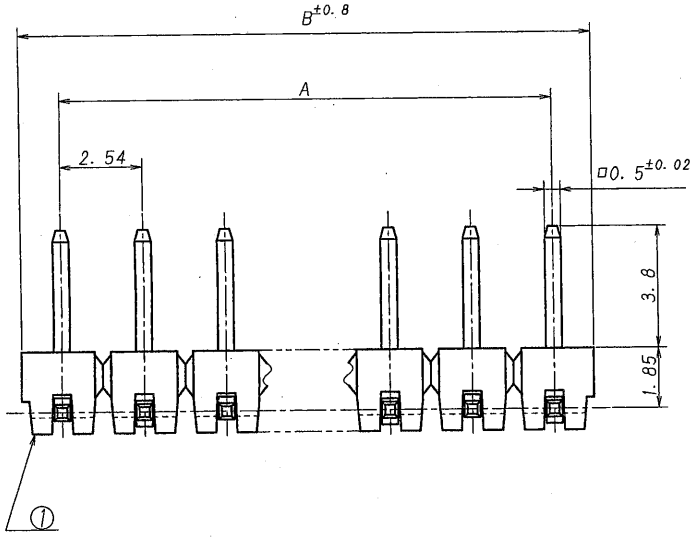

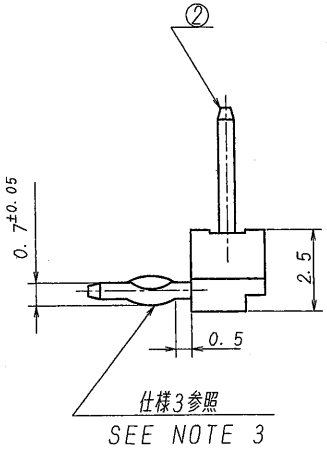

NOTE

1. MAXIMUM RATING VOLTAGE AND CURRENT : 250V, 3A (AC, DC)
2. TEMPERATURE RANGE : -40~+105℃
3. FORMING : ALTERNATING KINK DIRECTIONS STARTING WITH FACING EITHER UP OR DOWN.
4. RECOMMENDED HOLE SIZE AND THICKNESS OF P.C.B :
   $\phi 0.8^{+0.1}_{-0}$ (3~15P), $\phi 0.85^{+0.1}_{-0}$ (16~30P)
   1.2~1.6mmTHICK

ISSUED
'08.8.-9
IRISO
ENG. DEPT.

LTR 記号	ECN NO	REVISION RECORD 記事	DR	CHK	DATE 年月日
△					
△					
△					
△					
△					
△					
△	32892	REVISED	T.A	H.T	'08-8-8
ⓐ	00073	RELEASED	H.H	U.N	'04.1.6

MATERIAL 材質
① ベース ： ガラス入り66ナイロン樹脂 自然色 (アイボリー), UL94V-0
① BASE : GLASS FILLED 66NYLON UL94V-0 COLOR : NATURAL (IVORY)
② 端子/PIN ： 黄銅/BRASS

FINISH 仕上げ
前めっき/PRE-PLATED
(ニッケル下地めっき/OVER NICKEL PLATE 1.0μmMIN.
スズリフローめっき/TIN REFLOW PLATE 2.0μmMIN.

GENERAL TOLERANCES 一般公差
DIM 寸法 ± 0.3
ANGLE 角度 ±

3RD. ANG. PROJ. 三角法

SCALE 尺度 /
UNIT 単位 mm
DR 1/6 '04 H.Hirama
DSN 4/20 '01 Hitsuda
CHK '04-1-6 Y.Nakakashi
APP '04.1.8 H.Suzuki

IRISO ELECTRONICS CO., LTD.
イリソ電子工業株式会社

TITLE 名称
6084シリーズ ピンヘッダー
SERIES 6084 PIN HEADER

EDP No 上表参照・SEE CHART

PARTS No 部番 6084B-**R-PT1

DWG No 図番 IMSA-6084B-**R-PT1

REV. /

REDUCED COPY