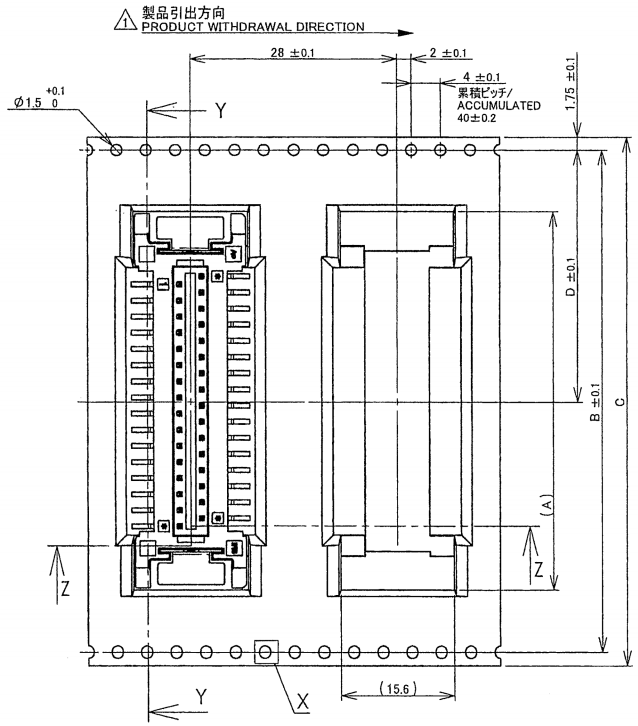

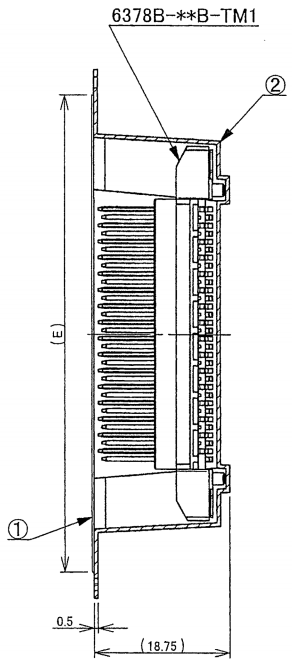

SECT.Y-Y

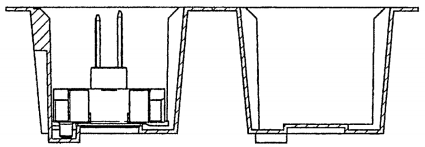

SECT.Z-Z

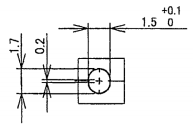

DETAIL X

NOTE

1.梱包数量/PACKAGING QUANTITY : 170 PCS/REEL

2.リードテープ長さ:LEAD TAPE LENGTH.

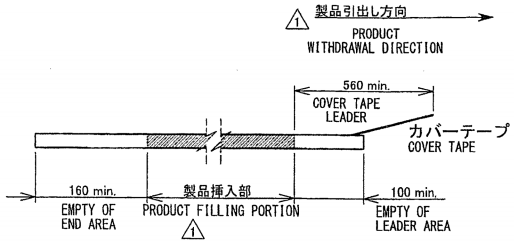

3.カバーテープ剥離強度/COVER TAPE PEELING FORCE : 0.1～1.3N

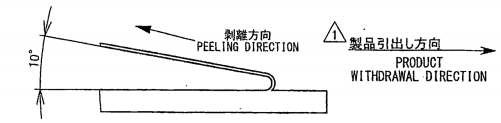

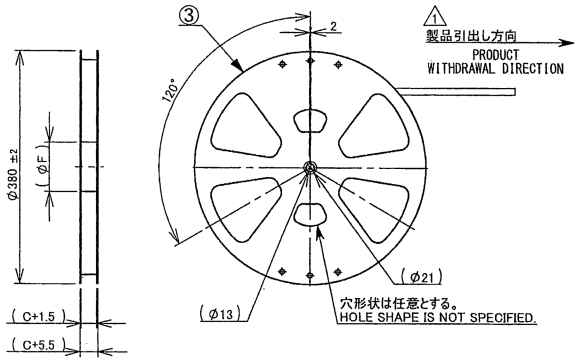

極数 PIN No.	梱包製品番号 PACKING PARTS No.	製品番号 PARTS No.	A	B	C	D	E	F
12	6378B-12Y901	6378B-12B-TM1	29.55					
16	6378B-16Y901	6378B-16B-TM1	33.95	52.4	56	26.2	49	80
20	6378B-20Y901	6378B-20B-TM1	38.35					
24	6378B-24Y901	6378B-24B-TM1	42.75	68.4	72	34.2	65	100
32	6378B-32Y901	6378B-32B-TM1	51.55					

ISSUED 16.6.-2 IRISO ENG.DEPT.

LTR 記号	ECN No	REVISION RECORD 記事	DR	CHK	DATE 年月日
△					
△					
△					
△					
3	51811	NOTE REV	Feng	Wu	'16.02.15
2	49201	RELEASED	T.S	J.S	'15.02.12
1	——	NOTE REV	T.S	J.S	'13.11.14
0	——	SKETCHED	T.S	J.S	'13.09.12

MATERIAL 材質

①カバーテープ/COVER TAPE : PET TYPE
②キャリアテープ/CARRIER TAPE : PS,CLEAR
③リール/REEL : PS(黒/BLACK)

FINISH 仕上げ

GENERAL TOLERANCES 一般公差

DIM 寸法 ± 0.3

ANGLE 角度 ±

3RD. ANG. PROJ. 三角法

SCALE 尺度

UNIT 単位 mm

DR 2016.02.15 Fengweikun

DSN 2013.09.12 T. SEKINE

CHK 16-02-15 Wuliang

APP 16-02-23 Zhangjunhui

IRISO ELECTRONICS CO., LTD
イリソ電子工業株式会社

TITLE 名称

6378シリーズ ピンヘッダー エンボス梱包品
SERIES 6378 PIN HEADER EMBOSS PRODUCT

EDP No

PARTS No 部番 IMSA-6378B-**Y901

DWG No 図番 120-206378-002

REV. 3

DO NOT SCALE DRAWING.

THIS DRAWING CONTAINS INFORMATION THAT IS PROPRIETARY TO IRISO AND SHOULD NOT BE USED WITHOUT WRITTEN PERMISSION. 本図面は、イリソ電子工業（株）の所有する情報を含むもので当社の許可なく複製を禁止する。

REDUSED COPY