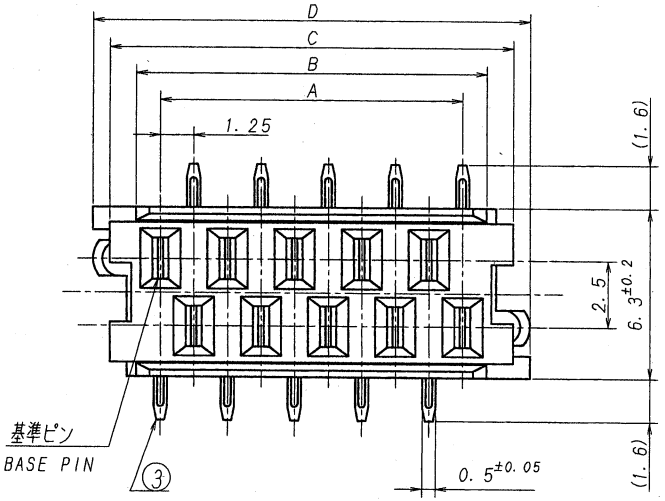

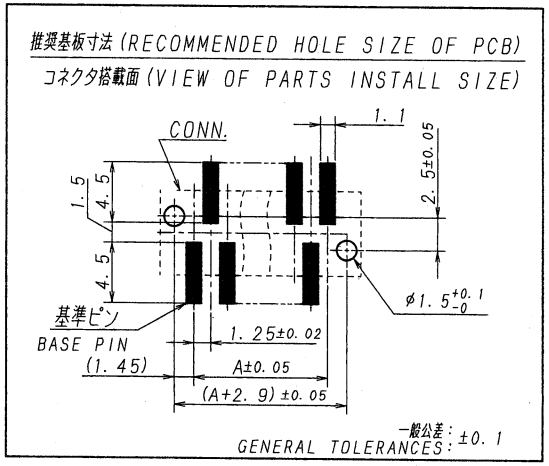

極数 CKT	部品番号 PARTS No.	A	B	C	D
8	9142S-08Z10-T	8.75	10.55	12.50	13.75
10	-10Z10-T	11.25	13.05	15.00	16.25
12	-12Z10-T	13.75	15.55	17.50	18.75
14	-14Z10-T	16.25	18.05	20.00	21.25
16	-16Z10-T	18.75	20.55	22.50	23.75
18	-18Z10-T	21.25	23.05	25.00	26.25
20	-20Z10-T	23.75	25.55	27.50	28.75
22	-22Z10-T	26.25	28.05	30.00	31.25
24	-24Z10-T	28.75	30.55	32.50	33.75
26	9142S-26Z10-T	31.25	33.05	35.00	36.25

仕様

1. 最大定格電圧電流 : 125V, 1A (AC, DC)
2. 使用温度範囲 : -40℃~+105℃
3. 材質
   ① ハウジング:ガラス入り6Tナイロン樹脂, 黒色 UL94V-0
   ② リテーナー:ガラス入り6Tナイロン樹脂, 黒色 UL94V-0
   ③ 端子 :リン青銅
4. 仕上げ : 錫めっき リフロー処理 0.8~1.5μm.

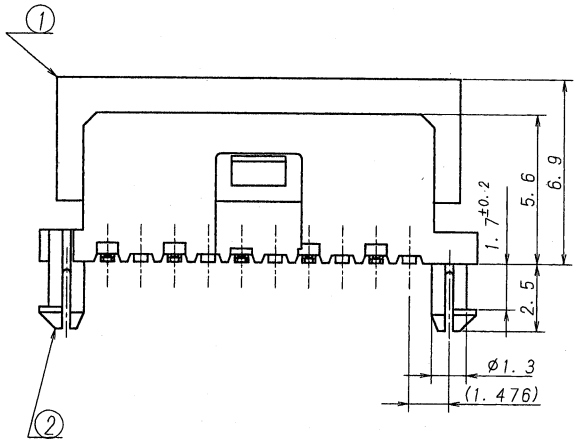

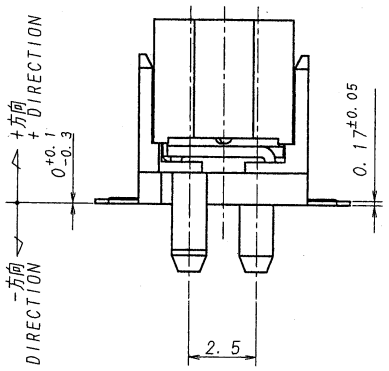

NOTE

1. MAXMUM RATING VOLTAGE AND CURRENT: 125V, 1A (AC, DC)
2. TEMPERATURE RANGE : -40℃~+105℃
3. MATERIAL
   ① HOUSING :GLASS FILLED 6TNYLON COLOR:BLACK UL94V-0
   ② RETAINER :GLASS FILLED 6TNYLON COLOR:BLACK UL94V-0
   ③ CONTACT :PHOSPHOR-BRONZE
4. FINSIH : PRE-PLATE TIN PLATE 0.8~1.5μm

ISSUED '09.9.30 IRISO ENG. DEPT.

LTR 記号	ECN NO	REVISION RECORD 記事	DR	CHK	DATE 年月日
△	35511	RELEASED	J.n	M.T	09-9-28

MATERIAL 材質: 仕様 3参照 SEE NOTE 3

FINISH 仕上げ: 仕様 4参照 SEE NOTE 4

GENERAL TOLERANCES 一般公差
DIM 寸法 ± 0.3
ANGLE 角度 ±

3RD. ANG. PROJ. 三角法

SCALE 尺度 /
UNIT 単位 mm
DR '09-9-28 J. nakagawa
DSN '09-11-4 C. kitayama
CHK '09 9/28 M. TAKAGI
APP '09-9-28 Y. Sasaki

IRISO ELECTRONICS CO., LTD.
イリソ電子工業株式会社

TITLE 名称: 9142シリーズ ソケット SERIES 9142 SOCKET
EDP No
PARTS No 部番: 9142S-**Z10-T
DWG No 図番: IMSA-9142S-**Z10-T
REV. 0

DO NOT SCALE DRAWING.
THIS DRAWING CONTAINS INFORMATION THAT IS PROPRIETARY TO IRISO AND SHOULD NOT BE USED WITHOUT WRITTEN PERMISSION. 本図面は、イリソ電子工業㈱の所有する機密を含むので当社の許可なく複製を禁止する。

REDUSED COPY