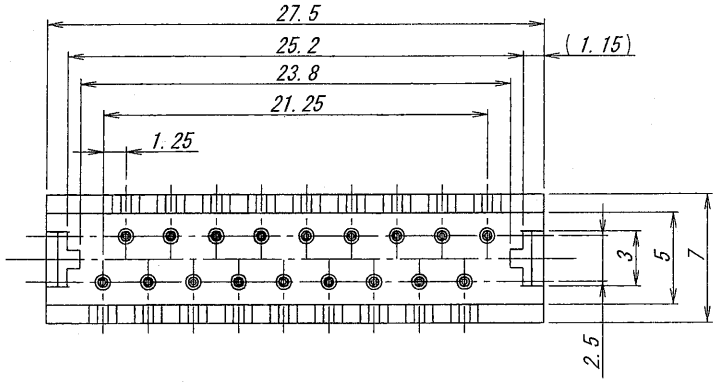

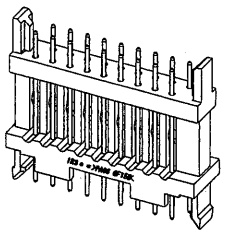

仕様：

1. 最大定格電圧電流 : 250V, 1A (AC, DC)
2. 使用温度範囲 : -40～+105℃

NOTE:

1. MAXIMUM RATING VOLTAGE AND CURRENT : 250V, 1A (AC, DC)
2. TEMPERATURE RANGE : -40～+105℃

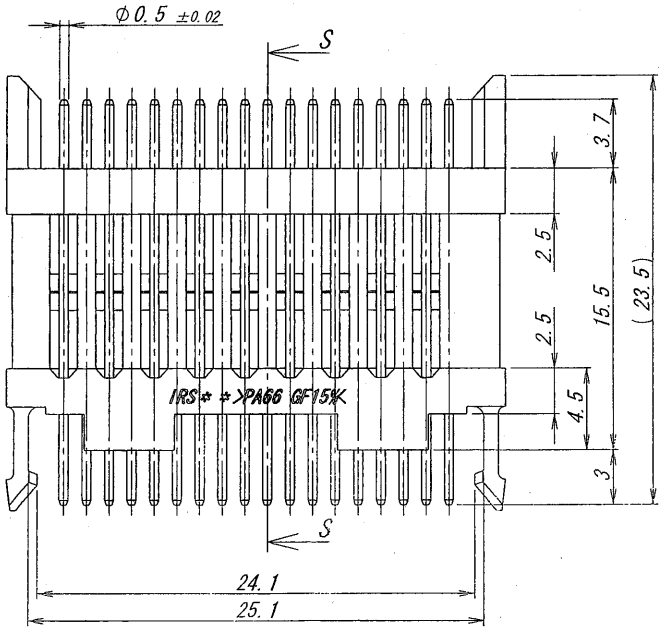

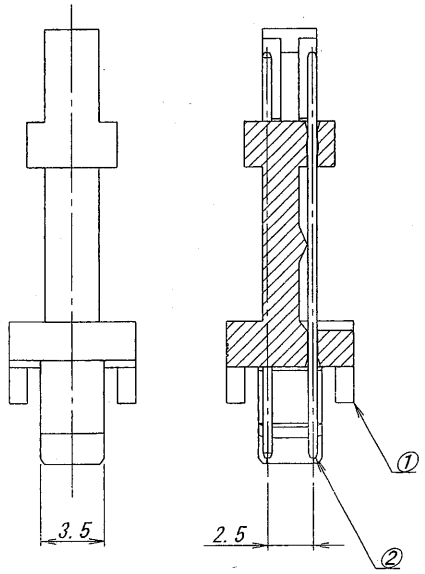

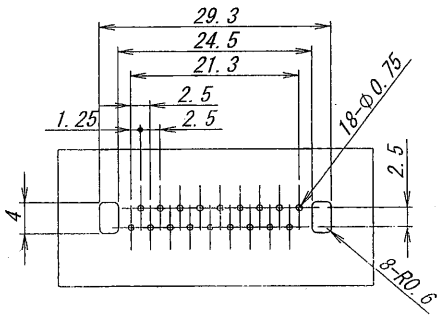

基板厚/THICKNESS OF P.C.B (t=1.2)
推奨基板寸法/RECOMMENDED P.C.B SIZE
一般公差/GENERAL TOLERANCES : ±0.05

LTR 記号	ECN No	REVISION RECORD 記事	DR	CHK	DATE 年月日
△					
△					
△					
△					
△					
△					
△					
△					
△	29971	RELEASED	Sheng	U.N	'07-7-19

MATERIAL 材質
①ベース：ガラス入りPA66, UL94V-0, 自然色(アイボリー)
①BASE:GLASS FILLED PA66, UL94V-0, COLOR:NATURAL (IVORY)
②端子/PIN：黄銅/BRASS

FINISH 仕上げ
前めっき/PRE-PLATE
ニッケル下地めっき/OVER NICKEL PLATE 1.0μmMIN.
錫リフローめっき/TIN REFLOW PLATE 2.0μmMIN.

GENERAL TOLERANCES 一般公差
DIM 寸法 ± 0.3
ANGLE 角度 ±

3RD. ANG. PROJ. 三角法

SCALE 尺度 /
UNIT 単位 mm
DR '07-7-19 Shenghui
DSN '07-7-19 Shenghui
CHK 07-7-23
APP T. Kimata

IRISO ELECTRONICS CO., LTD
イリソ電子工業株式会社

TITLE 名称 9143 シリーズ ピンヘッダー SERIES 9143 PIN HEADER
EDP No
PARTS No 部番 9143B-18C-PT1
DWG No 図番 IMSA-9143B-18C-PT1
REV. 0

DO NOT SCALE DRAWING.
THIS DRAWING (CONTAINS INFORMATION THAT IS PROPRIETARY TO IRISO AND SHOULD NOT BE USED WITHOUT WRITTEN PERMISSION. 本図面は、イリソ電子工業（株）の所有する情報を含むもので当社の許可なく複製を禁止する。

REDUSED COPY