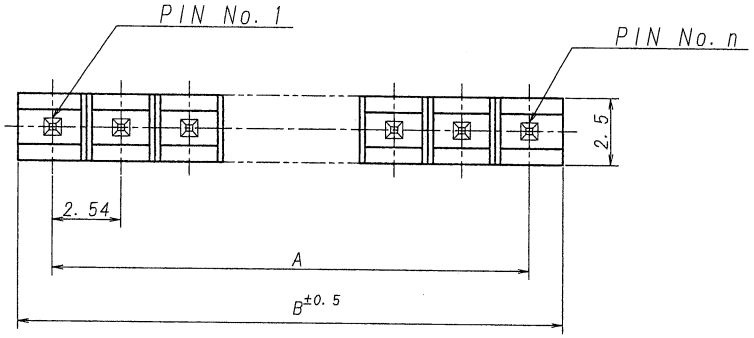

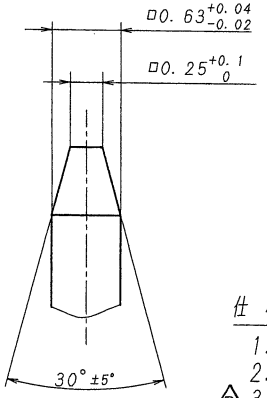

DETAIL C

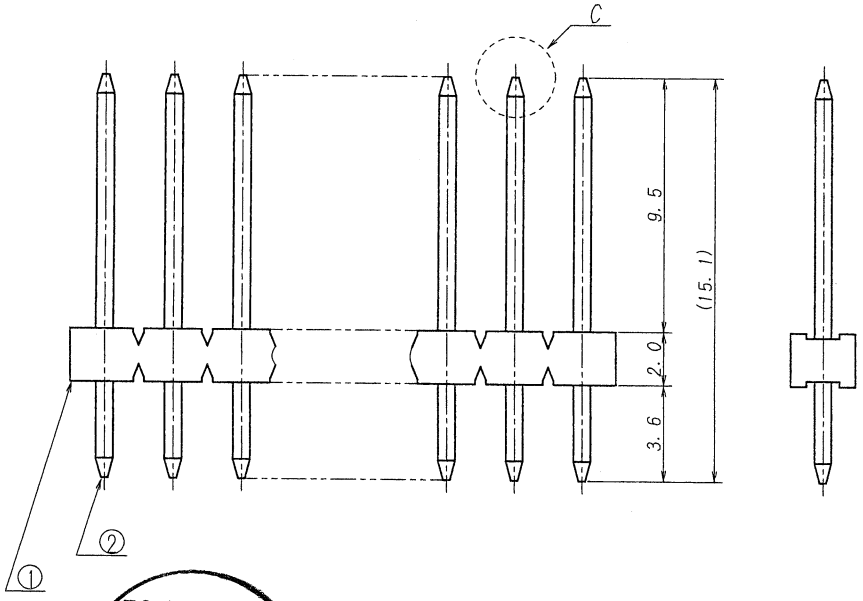

極数 CKT	部品番号 PARTS No.	A	B
3	9201B-1-03Z359-PT1	5.08	7.58
4	9201B-1-04Z359-PT1	7.62	10.12
8	9201B-1-08Z359-PT1	17.78	20.28

仕様

1. 最大定格電圧電流 ： 250V, 3A (AC, DC)
2. 使用温度範囲 ： -40~+105℃
3. 本製品は、錫系のめっきを施しておりますので、ウィスカーが発生する可能性がございます。その為、ウィスカー発生に対する保証は困難であり、御社にて御判断の上御使用をお願いします。
4. 本製品は錆の発生を通常品よりも抑制する効果を持たせた製品でありますが、錆の発生を無くす事を保証する製品ではありません。

NOTE

1. MAXIMUM RATING VOLTAGE AND CURRENT:250V, 3A (AC, DC)
2. TEMPERATURE RANGE : -40~+105℃
3. THIS PRODUCT UTILIZES LEAD-FREE TIN PLATING. ANY PRODUCT WITH LEAD-FREE TIN PLATING IS SUSCEPTIBLE TO TIN WHISKER. IRISO PROVIDES NO ASSURANCES AGAINST THE GROWTH OF TIN WHISKER EVEN UNDER NORMAL OPERATING CONDITIONS. CUSTOMERS ASSUME ALL RESPONSIBILITY FOR ANY PRODUCT FAILURES DUE SOLELY TO THE GROWTH OF TIN WHISKERS.
4. APPLICABLE PRODUCT HAS EFFECT TO SUPPRESS THE OCCURRENCE OF RUST THAN NORMAL. HOWEVER, IT IS NOT A PRODUCT THAT GUARANTEES THAT THERE IS NO OCCURRENCE OF RUST.

ISSUED '13.9.-2 IRISO ENG. DEPT.

LTR 記号	ECN NO	REVISION RECORD 記事	DR	CHK	DATE 年月日
△					
△					
△					
△					
△					
△					
2	44635	NOTE REV	T.N	K.K	13-8-30
1	29632	REVISED	S.K	M.T	07-7-6

MATERIAL 材質
① ベース ： ガラス入り46ナイロン樹脂 自然色(アイボリー), UL94V-0
BASE : GLASS FILLED 46NYLON UL94V-0 COLOR:NATURAL (IVORY)
② 端子/PIN ： 黄銅/BRASS

FINISH 仕上げ
前めっき/PRE-PLATED
ニッケル下地めっき/OVER NICKEL PALTE:1.0μmMIN.
錫リフローめっき/TIN REFLOW PLATE :2.0μmMN.

GENERAL TOLERANCES 一般公差
DIM 寸法 ± 0.3
ANGLE 角度 ±

3RD. ANG. PROJ. 三角法

SCALE 尺度 /
UNIT 単位 mm
DR '13-8-30 T.Nakayama
DSN '02-6-11 E.Matsu
CHK 13/8/30 K.Kobayashi
APP 13/8/30 M.Takagi

IRISO ELECTRONICS CO., LTD.
イリソ電子工業株式会社

TITLE 名称
9201シリーズ ピンヘッダー
SERIES 9201 PIN HEADER

EDP No

PARTS No 部番
9201B-1-**Z359-PT1

DWG No 図番
IMSA-9201B-1-**Z359-PT1

REV. 2

DO NOT SCALE DRAWING.
THIS DRAWING CONTAINS INFORMATION THAT IS PROPRIETARY TO IRISO