極数 CKT	部品番号 PARTS No.	A	B	極数 CKT	部品番号 PARTS No.	A	B
2	9201B-1-02Z403-PT1	2.54	5.04	18	9201B-1-18Z403-PT1	43.18	45.68
3	9201B-1-03Z403-PT1	5.08	7.58	19	9201B-1-19Z403-PT1	45.72	48.22
4	9201B-1-04Z403-PT1	7.62	10.12	20	9201B-1-20Z403-PT1	48.26	50.76
5	9201B-1-05Z403-PT1	10.16	12.66	21	9201B-1-21Z403-PT1	50.80	53.30
6	9201B-1-06Z403-PT1	12.70	15.20	22	9201B-1-22Z403-PT1	53.34	55.84
7	9201B-1-07Z403-PT1	15.24	17.74	23	9201B-1-23Z403-PT1	55.88	58.38
8	9201B-1-08Z403-PT1	17.78	20.28	24	9201B-1-24Z403-PT1	58.42	60.92
9	9201B-1-09Z403-PT1	20.32	22.82	25	9201B-1-25Z403-PT1	60.96	63.46
10	9201B-1-10Z403-PT1	22.86	25.36	26	9201B-1-26Z403-PT1	63.50	66.00
11	9201B-1-11Z403-PT1	25.40	27.90	27	9201B-1-27Z403-PT1	66.04	68.54
12	9201B-1-12Z403-PT1	27.94	30.44	28	9201B-1-28Z403-PT1	68.58	71.08
13	9201B-1-13Z403-PT1	30.48	32.98	29	9201B-1-28Z403-PT1	71.12	73.62
14	9201B-1-14Z403-PT1	33.02	35.52	30	9201B-1-30Z403-PT1	73.66	76.16
15	9201B-1-15Z403-PT1	35.56	38.06	31	9201B-1-31Z403-PT1	76.20	78.70
16	9201B-1-16Z403-PT1	38.10	40.60	32	9201B-1-32Z403-PT1	78.74	81.24
17	9201B-1-17Z403-PT1	40.64	43.14				

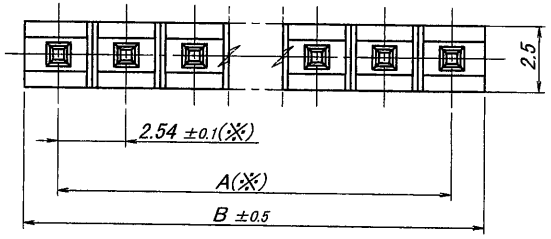

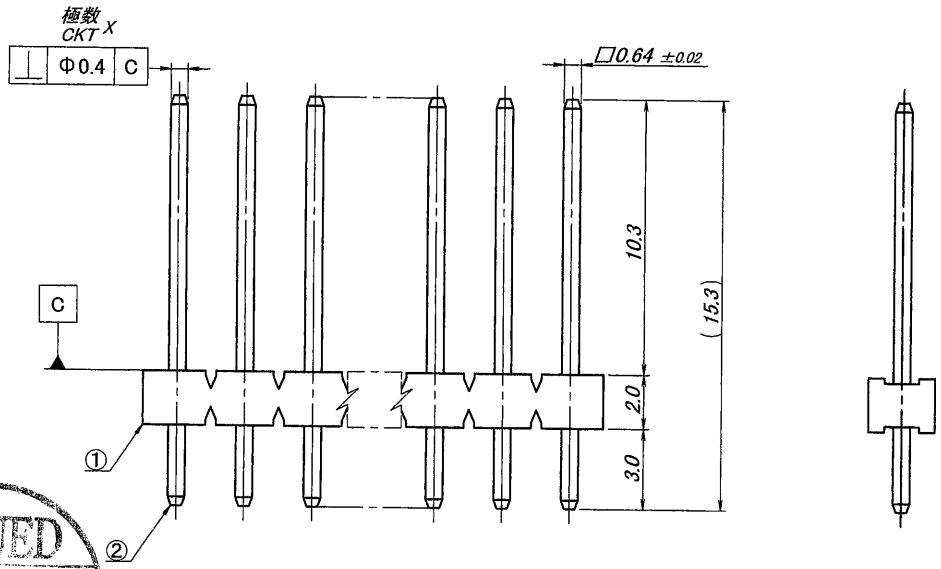

仕様

1. 最大定格電圧電流 : 250V, 3A (AC, DC)
2. 使用温度範囲 : -40～+105℃
3. その他 : (※) 印の寸法公差は、端子の根元において適用とする。
4. 本製品は、錫系のめっきを施しておりますので、ウィスカーが発生する可能性がございます。その為、ウィスカー発生に対する保証は困難であり、御社にて御判断の上御使用をお願い致します。
5. 本製品は錆の発生を通常品よりも抑制する効果を持たせた製品でありますが、錆の発生を無くす事を保証する製品ではありません。

NOTE

1. MAXMUM RATING VOLTAGE AND CURRENT : 250V, 3A (AC, DC)
2. TEMPERATURE RANGE : -40～+105℃
3. OTHERS : TOLERANCE (※) MANAGED AT THE BOTTOM.
4. THIS PRODUCT UTILIZES LEAD-FREE TIN PLATING. ANY PRODUCT WITH LEAD-FREE TIN PLATING IS SUSCEPTIBLE TO TIN WHISKER. IRISO PROVIDES NO ASSURANCES AGAINST THE GROWTH OF TIN WHISKER EVEN UNDER NORMAL OPERATING CONDITIONS. CUSTOMERS ASSUME ALL RESPONSIBILITY FOR ANY PRODUCT FAILURES DUE SOLELY TO THE GROWTH OF TIN WHISKERS.
5. APPLICABLE PRODUCT HAS EFFECT TO SUPPRES THE OCCURRENCE OF RUST THAN NORMAL. HOWEVER, IT IS NOT A PRODUCT THAT GUARANTEES THAT THERE IS NO OCCURRENCE OF RUST.

ISSUED '14.1.24 IRISO ENG.DEPT.

LTR 記号	ECN No	REVISION RECORD 記事	DR	CHK	DATE 年月日
2	46110	REVISED	T.N		'14-1-23
1	30414	REVISED	S.K	M.T	'07-10-10

MATERIAL 材質
①ベース：ガラス入り66ナイロン樹脂, UL94V-0, 灰色
BASE:GLASS FILLED PA66, UL94V-0, COLOR:GRAY
②端子/ピン：黄銅/BRASS

FINISH 仕上げ
前めっき/PRE PLATE
ニッケル下地めっき/OVER NICKEL PLATE :1μmMIN.
錫リフローメッキ/TIN-REFLOW PLATE :2μmMIN.

GENERAL TOLERANCES 一般公差
DIM 寸法 ± 0.3
ANGLE 角度 ±

3RD. ANG. PROJ. 三角法

SCALE 尺度 —
UNIT 単位 mm
DR '14-1-23 T. Nakayama
DSN '99-2-3 Jiang
CHK 1/23 '14
APP '14-1/23 M. Yoshihara

IRISO ELECTRONICS CO., LTD
イリソ電子工業株式会社

TITLE 名称
9201シリーズ ピンヘッダー
SERIES 9201 PIN HEADER

EDP No 2
PARTS No 部番 2 IMSA-9201B-1-**Z403-PT1
DWG No 図番 2 110-209201-006
REV. 2

DO NOT SCALE DRAWING.
THIS DRAWING CONTAINS INFORMATION THAT IS PROPRIETARY TO IRISO AND SHOULD NOT BE USED WITHOUT WRITTEN PERMISSION. 本図面は、イリソ電子工業（株）の所有する情報を含むもので当社の許可なく複製を禁止する。
REDUSED COPY