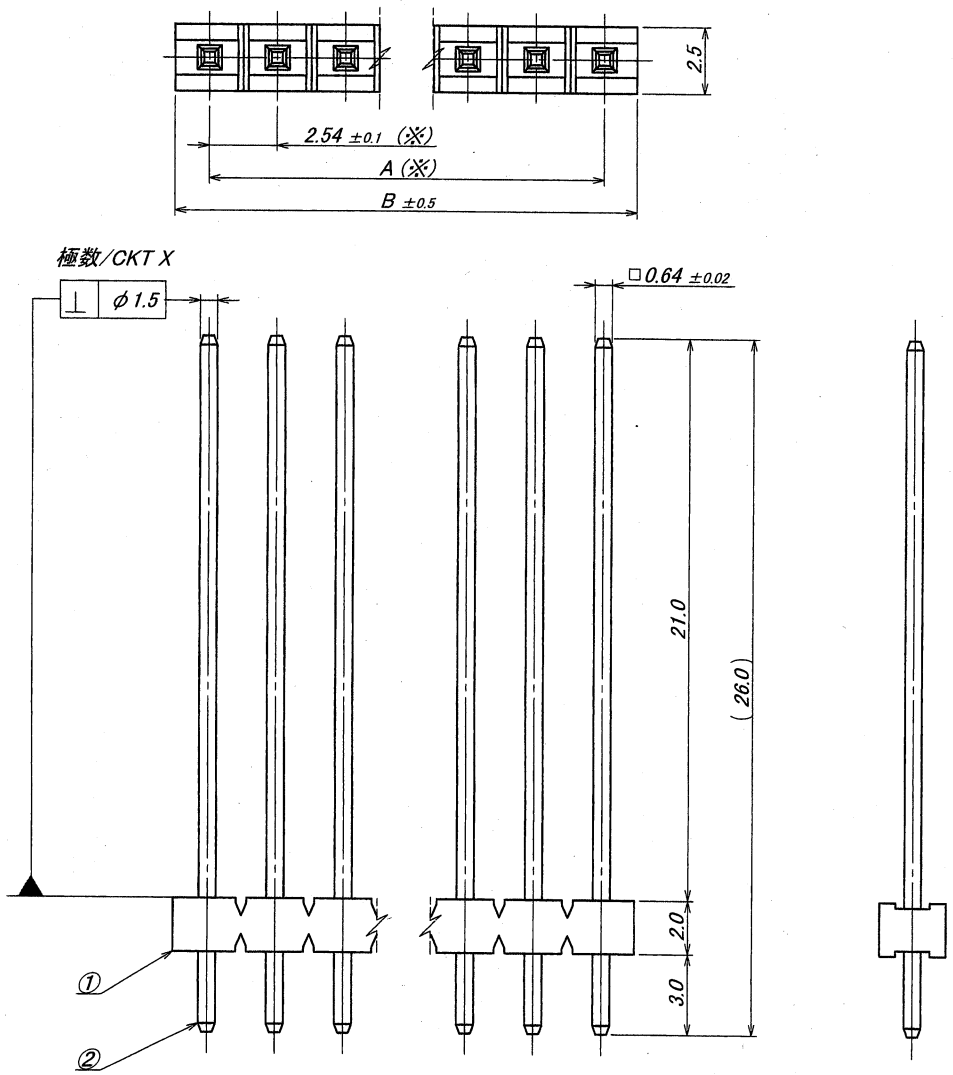

極数 CKT	部品番号 PARTS No.	A	B	極数 CKT	部品番号 PARTS No.	A	B
2	9201B-1-02Z530-PT1	2.54	5.04	18	9201B-1-18Z530-PT1	43.18	45.68
3	9201B-1-03Z530-PT1	5.08	7.58	19	9201B-1-19Z530-PT1	45.72	48.22
4	9201B-1-04Z530-PT1	7.62	10.12	20	9201B-1-20Z530-PT1	48.26	50.76
5	9201B-1-05Z530-PT1	10.16	12.66	21	9201B-1-21Z530-PT1	50.80	53.30
6	9201B-1-06Z530-PT1	12.70	15.20	22	9201B-1-22Z530-PT1	53.34	55.84
7	9201B-1-07Z530-PT1	15.24	17.74	23	9201B-1-23Z530-PT1	55.88	58.38
8	9201B-1-08Z530-PT1	17.78	20.28	24	9201B-1-24Z530-PT1	58.42	60.92
9	9201B-1-09Z530-PT1	20.32	22.82	25	9201B-1-25Z530-PT1	60.96	63.46
10	9201B-1-10Z530-PT1	22.86	25.36	26	9201B-1-26Z530-PT1	63.50	66.00
11	9201B-1-11Z530-PT1	25.40	27.90	27	9201B-1-27Z530-PT1	66.04	68.54
12	9201B-1-12Z530-PT1	27.94	30.44	28	9201B-1-28Z530-PT1	68.58	71.08
13	9201B-1-13Z530-PT1	30.48	32.98	29	9201B-1-29Z530-PT1	71.12	73.62
14	9201B-1-14Z530-PT1	33.02	35.52	30	9201B-1-30Z530-PT1	73.66	76.16
15	9201B-1-15Z530-PT1	35.56	38.06	31	9201B-1-31Z530-PT1	76.20	78.70
16	9201B-1-16Z530-PT1	38.10	40.60	32	9201B-1-32Z530-PT1	78.74	81.24
17	9201B-1-17Z530-PT1	40.64	43.14				

仕様

1. 最大定格電圧電流 : 250V, 3A (AC, DC)
2. 使用温度範囲 : -40～+105℃
3. その他 : (※)印の寸法公差は、端子の根元部において適用する。

NOTE

1. MAXMUM RATING VOLTAGE AND CURRENT : 250V, 3A (AC, DC)
2. TEMPERATURE RANGE : -40～+105℃
3. OTHERS : TOLERANCE (※) AT BOTTOM

'09.4.-7
IRISO
ENG. DEPT.

LTR 記号	ECN No	REVISION RECORD 記事	DR	CHK	DATE 年月日
A	9X080	RELEASED	J.O	M.T	09-3-2

MATERIAL 材質
①ベース : ガラス入り46ナイロン樹脂, UL94V-0 自然色 (アイボリー)
BASE : GLASS FILLED PA46, UL-94V-0, COLOR:NATURAL (IVORY)
②端子/ピン : リン青銅/PHOSPHOR BRONZE

FINISH 仕上げ
前めっき/PRE-PLATE
ニッケル下地めっき/OVER NICKEL PLATE : 1μmMIN.
錫リフローめっき/TIN REFLOW PLATE : 2μmMIN.

GENERAL TOLERANCES 一般公差
DIM 寸法 ± 0.3
ANGLE 角度 ±

3RD. ANG. PROJ. 三角法

SCALE 尺度 /
UNIT 単位 mm
DR '09 3/2 J. Ojuro
DSN '05 9/21 Yougijun
CHK '09 3/2 M. Watanabe
APP '09-3-2 K. Sasaki

IRISO ELECTRONICS CO., LTD
イリソ電子工業株式会社

TITLE 名称
9201 シリーズ ピンヘッダー
SERIES 9201 PIN HEADER

EDP No

PARTS No 部番
9201B-1-**Z530-PT1

DWG No 図番
IMSA-9201B-1-**Z530-PT1

REV. 0

DO NOT SCALE DRAWING.
THIS DRAWING CONTAINS INFORMATION THAT IS PROPRIETARY TO IRISO AND SHOULD NOT BE USED WITHOUT WRITTEN PERMISSION. 本図面は、イリソ電子工業 (株) の所有する情報を含むもので当社の許可なく複製を禁止する
REDUSED COPY