極数 CKT	部品番号 PARTS No.	A	B
26	9201B-1-26Z577-PT1	63.50	66.00

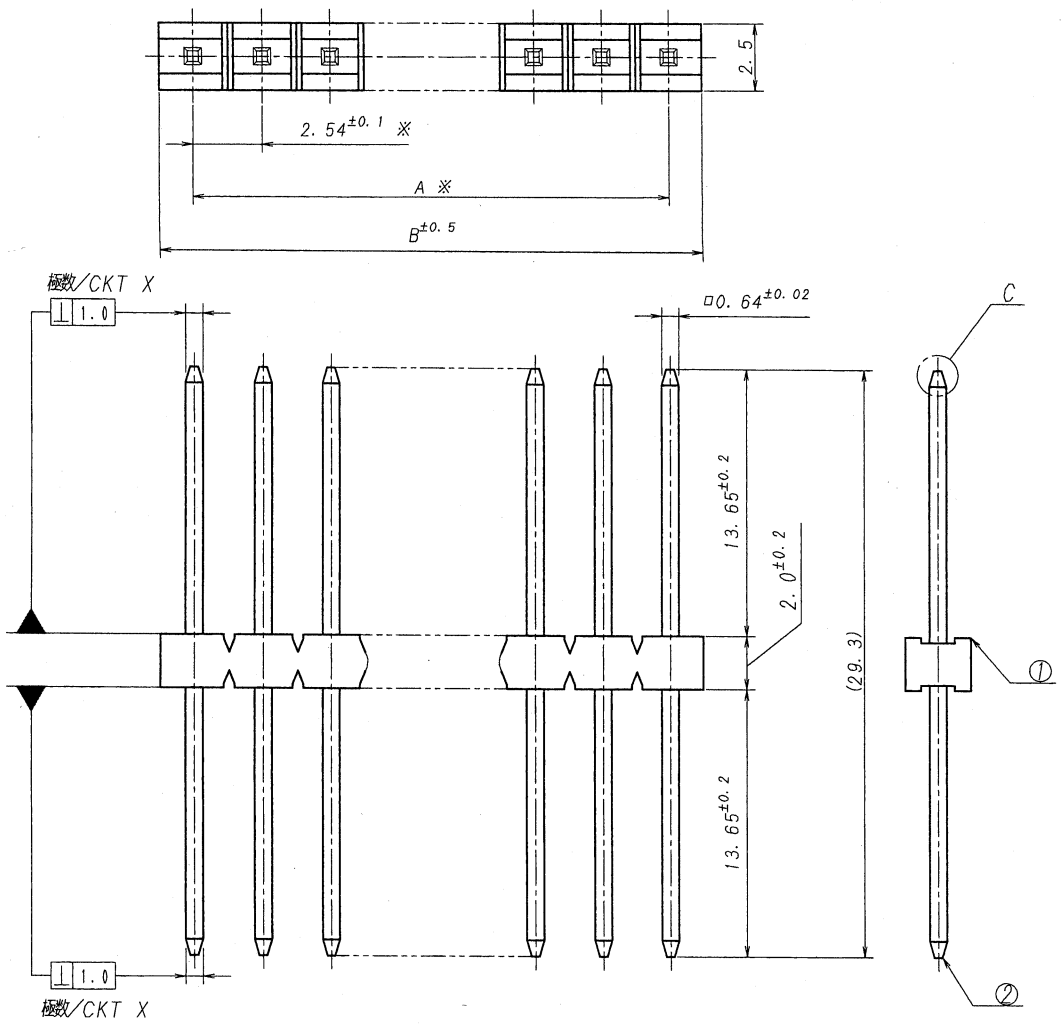

仕様

1. 最大定格電圧電流 ： 250V, 3A (AC, DC)
2. 使用温度範囲 ： -40~+125℃
3. その他 ：※印の寸法公差は、端子の根元部において適用する

NOTE

1. MAXIMUM RATING VOLTAGE AND CURRENT : 250V, 3A (AC, DC)
2. TEMPERATURE RANGE : -40~+125℃
3. TOLERANCE (※) : AT BOTTOM

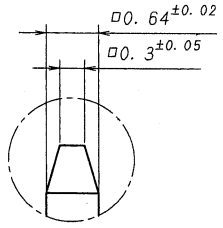

DETAIL C

ISSUED '11.2.-8 IRISO ENG. DEPT.

LTR 記号	ECN NO	REVISION RECORD 記事	DR	CHK	DATE 年月日
△					
△					
△					
△					
△					
△					
△					
△	38895	RELEASED	Y.K	MT	11-2-4

MATERIAL 材質

① ベース : ガラス入りPBT樹脂 黒色 UL94V-0
BASE: GLASS FILLED PBT UL94V-0, COLOR:BLACK
② 端子/PIN : 黄銅/BRASS

FINISH 仕上げ
前めっき/PLATED
(ニッケル下地めっき/OVER NICKEL PLATE 1μmMIN.
錫リフローめっき/TIN REFLOW PLATE 2μmMIN.)

GENERAL TOLERANCES 一般公差
DIM 寸法 ± 0.3
ANGLE 角度 ±

3RD. ANG. PROJ. 三角法

SCALE 尺度 /
UNIT 単位 mm
DR '11-2-4 Y. Kitagawa
DSN '01-7-12 Matsu
CHK '11 M. TAKAO
APP '11-2-4 Y. Nakatsuka

IRISO ELECTRONICS CO., LTD.
イリソ電子工業株式会社

TITLE 名称 9201シリーズ ピンヘッダー
SERIES 9201 PIN HEADER
EDP No
PARTS No 部番 9201B-1-※※Z577-PT1
DWG No 図番 IMSA-9201B-1-※※Z577-PT1
REV. 0

DO NOT SCALE DRAWING.
THIS DRAWING CONTAINS INFORMATION THAT IS PROPRIETARY TO IRISO AND SHOULD NOT BE USED WITHOUT ...

REPRODUCED COPY