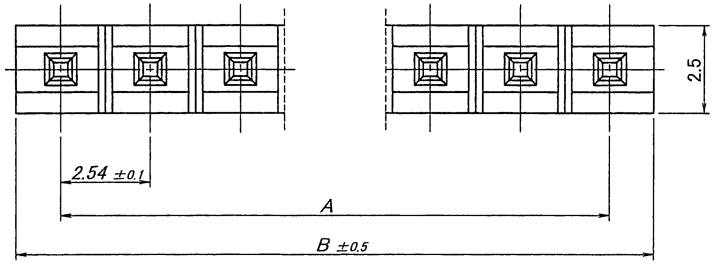

極数 CKT	部品番号 PARTS No.	A	B	極数 CKT	部品番号 PARTS No.	A	B
2	9201B-1-02Z591-GF	2.54	5.04	18	9201B-1-18Z591-GF	43.18	45.68
3	9201B-1-03Z591-GF	5.08	7.58	19	9201B-1-19Z591-GF	45.72	48.22
4	9201B-1-04Z591-GF	7.62	10.12	20	9201B-1-20Z591-GF	48.26	50.76
5	9201B-1-05Z591-GF	10.16	12.66	21	9201B-1-21Z591-GF	50.80	53.30
6	9201B-1-06Z591-GF	12.70	15.20	22	9201B-1-22Z591-GF	53.34	55.84
7	9201B-1-07Z591-GF	15.24	17.74	23	9201B-1-23Z591-GF	55.88	58.38
8	9201B-1-08Z591-GF	17.78	20.28	24	9201B-1-24Z591-GF	58.42	60.92
9	9201B-1-09Z591-GF	20.32	22.82	25	9201B-1-25Z591-GF	60.96	63.46
10	9201B-1-10Z591-GF	22.86	25.36	26	9201B-1-26Z591-GF	63.50	66.00
11	9201B-1-11Z591-GF	25.40	27.90	27	9201B-1-27Z591-GF	66.04	68.54
12	9201B-1-12Z591-GF	27.94	30.44	28	9201B-1-28Z591-GF	68.58	71.08
13	9201B-1-13Z591-GF	30.48	32.98	29	9201B-1-29Z591-GF	71.12	73.62
14	9201B-1-14Z591-GF	33.02	35.52	30	9201B-1-30Z591-GF	73.66	76.16
15	9201B-1-15Z591-GF	35.56	38.06	31	9201B-1-31Z591-GF	76.20	78.70
16	9201B-1-16Z591-GF	38.10	40.60	32	9201B-1-32Z591-GF	78.74	81.24
17	9201B-1-17Z591-GF	40.64	43.14				

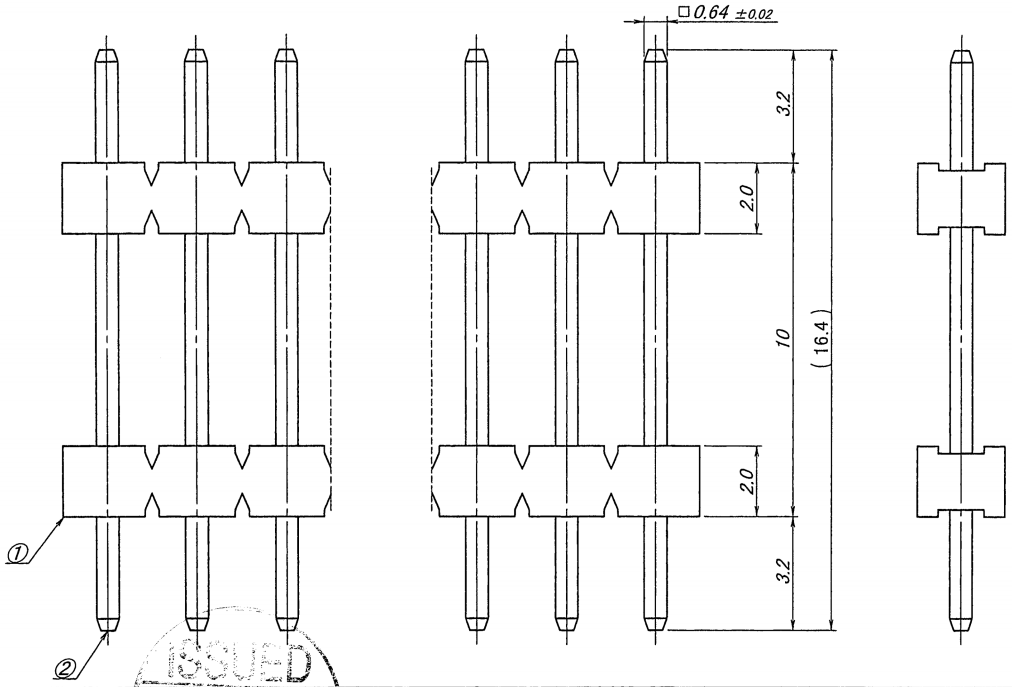

仕様

1. 最大定格電圧電流 : 250V, 3A (AC, DC)
2. 使用温度範囲 : -40～+105℃

NOTE

1. MAXIMUM RATING VOLTAGE AND CURRENT : 250V, 3A (AC, DC)
2. TEMPERATURE RANGE : -40～+105℃

ISSUED 17.9.22 IRISO ENG.DEPT.

LTR 記号	ECN No	REVISION RECORD 記事	DR	CHK	DATE 年月日
1	53311	REVISED	D.K	M.T	'17-09-20
0	40530	RELEASED	T.N	M.T	'11-11-08

MATERIAL 材質

①ベース:ガラス入りPA46, UL94V-0, 自然色(アイボリー)
BASE :GLASS FILLED PA46, UL94V-0
COLOR:NATURAL (IVORY)
②端子/ピン:黄銅/BRASS

FINISH 仕上げ

ニッケル下地めっき/OVER NICKEL PLATE : 2.0μmMIN.
金めっき/GOLD PLATE : 0.1μmMIN.

GENERAL TOLERANCES 一般公差

DIM 寸法 ± 0.3
ANGLE 角度 ±

3RD. ANG. PROJ. 三角法

SCALE 尺度 /
UNIT 単位 mm
DR '17-09-20 D.Kim
DSN '96-07-12 E.Matsu
CHK '17. 9. 20 M.Takaki
APP 2017-9-20 Y.Sasaki

IRISO ELECTRONICS CO., LTD
イリソ電子工業株式会社

TITLE 名称
9201シリーズ ピンヘッダー
SERIES 9201 PIN HEADER

EDP No

PARTS No 部番 1 IMSA-9201B-1-**Z591-GF

DWG No 図番 1 110-409201-827

REV. 1

DO NOT SCALE DRAWING.
THIS DRAWING CONTAINS INFORMATION THAT IS PROPRIETARY TO IRISO AND SHOULD NOT BE USED WITHOUT WRITTEN PERMISSION. 本図面は、イリソ電子工業（株）の所有する情報を含むもので当社の許可なく複製を禁止する。