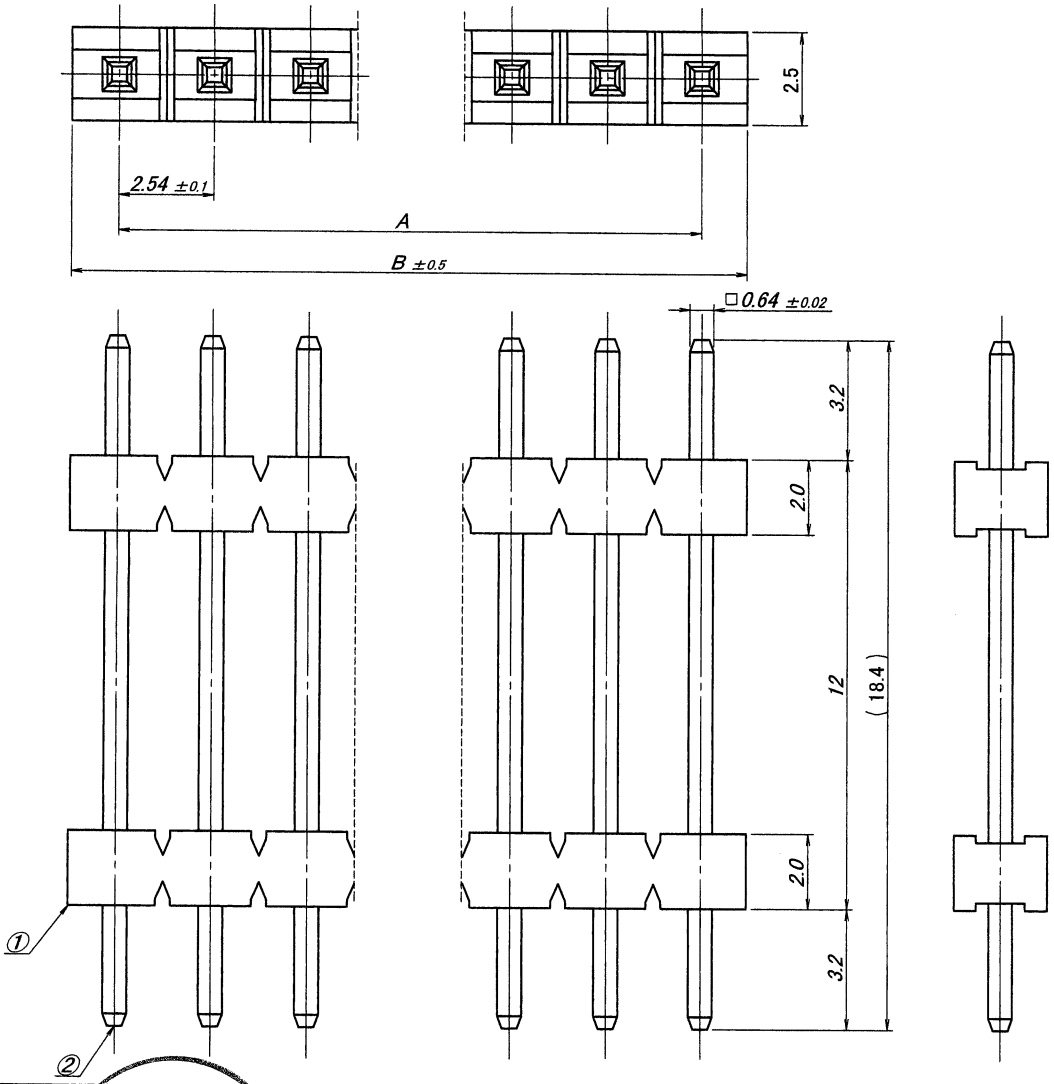

極数 CKT	部品番号 PARTS No.	A	B	極数 CKT	部品番号 PARTS No.	A	B
2	9201B-1-02Z592-GF	2.54	5.04	18	9201B-1-18Z592-GF	43.18	45.68
3	9201B-1-03Z592-GF	5.08	7.58	19	9201B-1-19Z592-GF	45.72	48.22
4	9201B-1-04Z592-GF	7.62	10.12	20	9201B-1-20Z592-GF	48.26	50.76
5	9201B-1-05Z592-GF	10.16	12.66	21	9201B-1-21Z592-GF	50.80	53.30
6	9201B-1-06Z592-GF	12.70	15.20	22	9201B-1-22Z592-GF	53.34	55.84
7	9201B-1-07Z592-GF	15.24	17.74	23	9201B-1-23Z592-GF	55.88	58.38
8	9201B-1-08Z592-GF	17.78	20.28	24	9201B-1-24Z592-GF	58.42	60.92
9	9201B-1-09Z592-GF	20.32	22.82	25	9201B-1-25Z592-GF	60.96	63.46
10	9201B-1-10Z592-GF	22.86	25.36	26	9201B-1-26Z592-GF	63.50	66.00
11	9201B-1-11Z592-GF	25.40	27.90	27	9201B-1-27Z592-GF	66.04	68.54
12	9201B-1-12Z592-GF	27.94	30.44	28	9201B-1-28Z592-GF	68.58	71.08
13	9201B-1-13Z592-GF	30.48	32.98	29	9201B-1-29Z592-GF	71.12	73.62
14	9201B-1-14Z592-GF	33.02	35.52	30	9201B-1-30Z592-GF	73.66	76.16
15	9201B-1-15Z592-GF	35.56	38.06	31	9201B-1-31Z592-GF	76.20	78.70
16	9201B-1-16Z592-GF	38.10	40.60	32	9201B-1-32Z592-GF	78.74	81.24
17	9201B-1-17Z592-GF	40.64	43.14				

仕様

1. 最大定格電圧電流　：250V, 3A (AC, DC)
2. 使用温度範囲　：-40～+105℃

NOTE

1. MAXIMUM RATING VOLTAGE AND CURRENT　: 250V, 3A (AC, DC)
2. TEMPERATURE RANGE　: -40～+105℃

LTR 記号	ECN No	REVISION RECORD 記事	DR	CHK	DATE 年月日
△					
△					
△					
△					
△					
△					
⓪	40530	RELEASED	T.N	M.T	'11-11-8

ISSUED '11.11.-9 IRISO ENG. DEPT.

MATERIAL 材質
①ベース：ガラス入りPA46, UL94V-0, 自然色(アイボリー)
BASE　:GLASS FILLED PA46, UL94V-0
COLOR:NATURAL (IVORY)
②端子/ピン：黄銅/BRASS

FINISH 仕上げ
ニッケル下地めっき/OVER NICKEL PLATE : 2.0μmMIN.
金めっき/GOLD PLATE : 0.1μmMIN.

GENERAL TOLERANCES 一般公差
DIM 寸法 ± 0.3
ANGLE 角度 ±

3RD. ANG. PROJ. 三角法

SCALE 尺度 /
UNIT 単位 mm
DR '11-11-8 T. Nakayama
DSN '96-7-12 E. Matsu
CHK '11/8 M. Takagi
APP 2011-11-8 Y. Sawaki

IRISO ELECTRONICS CO., LTD
イリソ電子工業株式会社

TITLE 名称
9201シリーズ　ピンヘッダー
SERIES 9201 PIN HEADER

EDP No

PARTS No 部番
9201B-1-**Z592-GF

DWG No 図番
IMSA-9201B-1-**Z592-GF

REV. 0

DO NOT SCALE DRAWING.

THIS DRAWING CONTAINS INFORMATION THAT IS PROPRIETARY TO IRISO AND SHOULD NOT BE USED WITHOUT WRITTEN PERMISSION.　本図面は、イリソ電子工業（株）の所有する情報を含むもので当社の許可なく複製を禁止する。