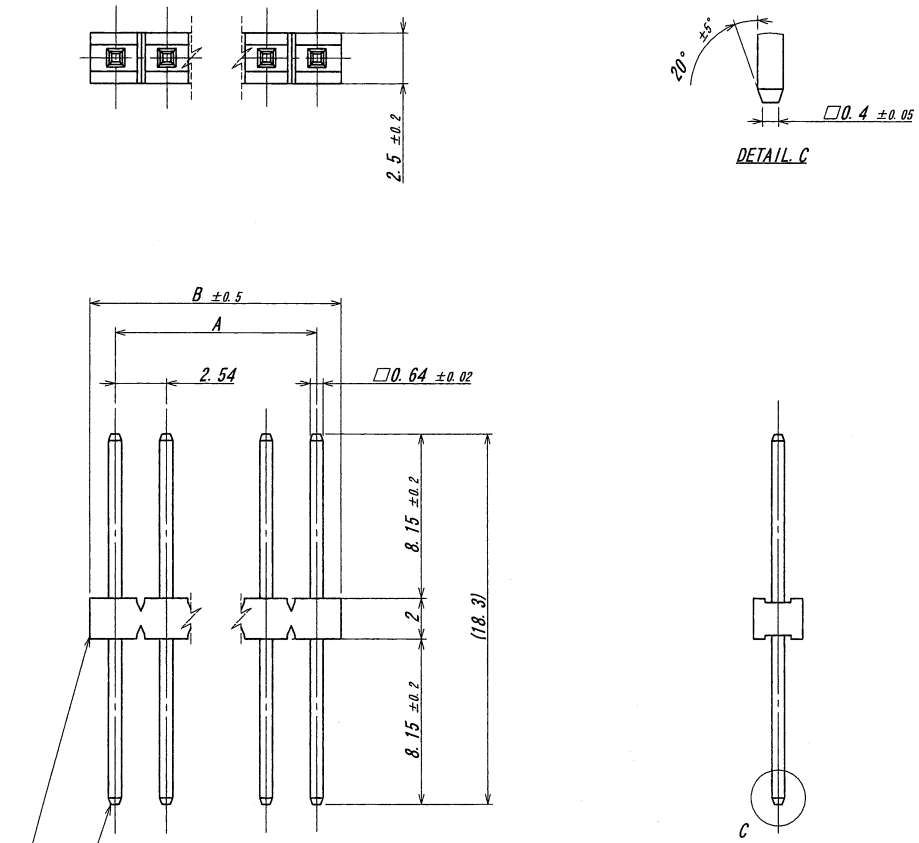

極数 CKT	部品番号 PARTS No.	A	B	極数 CKT	部品番号 PARTS No.	A	B
2	9201B-1-02Z636-PT1	2.54	5.04	18	9201B-1-18Z636-PT1	43.18	45.68
3	9201B-1-03Z636-PT1	5.08	7.58	19	9201B-1-19Z636-PT1	45.72	48.22
4	9201B-1-04Z636-PT1	7.62	10.12	20	9201B-1-20Z636-PT1	48.26	50.76
5	9201B-1-05Z636-PT1	10.16	12.66	21	9201B-1-21Z636-PT1	50.80	53.3
6	9201B-1-06Z636-PT1	12.70	15.20	22	9201B-1-22Z636-PT1	53.34	55.84
7	9201B-1-07Z636-PT1	15.24	17.74	23	9201B-1-23Z636-PT1	55.88	58.38
8	9201B-1-08Z636-PT1	17.78	20.28	24	9201B-1-24Z636-PT1	58.42	60.92
9	9201B-1-09Z636-PT1	20.32	22.82	25	9201B-1-25Z636-PT1	60.96	63.46
10	9201B-1-10Z636-PT1	22.86	25.36	26	9201B-1-26Z636-PT1	63.50	66.00
11	9201B-1-11Z636-PT1	25.40	27.90	27	9201B-1-27Z636-PT1	66.04	68.54
12	9201B-1-12Z636-PT1	27.94	30.44	28	9201B-1-28Z636-PT1	68.58	71.08
13	9201B-1-13Z636-PT1	30.48	32.98	29	9201B-1-29Z636-PT1	71.12	73.62
14	9201B-1-14Z636-PT1	33.02	35.52	30	9201B-1-30Z636-PT1	73.66	76.16
15	9201B-1-15Z636-PT1	35.56	38.06	31	9201B-1-31Z636-PT1	76.20	78.70
16	9201B-1-16Z636-PT1	38.10	40.60	32	9201B-1-32Z636-PT1	78.74	81.24
17	9201B-1-17Z636-PT1	40.64	43.14				

仕様

1. 最大定格電圧電流　：250V, 4A (AC, DC)
2. 使用温度範囲 ：-40～+105℃
3. 本製品はウィスカーの発生を通常品よりも抑制する効果を持たせた製品でありますが、ウィスカーの発生を無くすことを保証する製品ではありません。

NOTE

1. MAXIMUM RATING VOLTAGE AND CURRENT : 250V, 4A (AC, DC)
2. TEMPERATURE RANGE : -40～+105℃
3. THIS PRODUCT HAS EFFECT TO SUPPRESS THE OCCURRENCE OF WHISKER THAN NORMAL. HOWEVER, IT IS NOT A PRODUCT THAT GUARANTEES THAT THERE IS NO OCCURRENCE OF WHISKER.

ISSUED 15.8.-3 IRISO ENG.DEPT.

LTR 記号	ECN No	REVISION RECORD 記事	DR	CHK	DATE 年月日
D	100365	RELEASED	Y.K	Jma	'15-7-30

MATERIAL 材質

①ベース ：ガラス入り46ナイロン樹脂, UL94V-0 自然色(アイボリー)
BASE : GLASS FILLED PA46, UL94V-0, NATURAL (IVORY)
②端子/PIN ：黄銅/BRASS

FINISH 仕上げ

前めっき/PRE-PLATE
ニッケル下地めっき/OVER Ni PLATE : 1μm MIN.
錫リフローめっき/TIN REFLOW PLATE : 2μm MIN.

GENERAL TOLERANCES 一般公差

DIM 寸法 ± 0.3
ANGLE 角度 ±

3RD. ANG. PROJ. 三角法

SCALE 尺度 —
UNIT 単位 mm
DR '15-7-30 Y. KOJIMA
DSN '88-2-5 Fukuda
CHK 7/30 '15 Jma
APP Y5 7/30 M Takagi

IRISO ELECTRONICS CO., LTD
イリソ電子工業株式会社

TITLE 名称
9201シリーズ ピンヘッダー
SERIES 9201 PIN HEADER

EDP No

PARTS No 部番
IMSA-9201B-1-**Z636-PT1

DWG No 図番 110-409201-072
REV. 0

DO NOT SCALE DRAWING.
THIS DRAWING CONTAINS INFORMATION THAT IS PROPRIETARY TO IRISO AND SHOULD NOT BE USED WITHOUT WRITTEN PERMISSION. 本図面は、イリソ電子工業（株）の所有する情報を含むもので当社の許可なく複製を禁止する。

REDUSED COPY