極数 CKT	部品番号 PART No.	A	B	NOTE	極数 CKT	部品番号 PART No.	A	B	NOTE
2	9210B-1-02ZA358-PT1	2.0	3.9		18	9210B-1-18ZA358-PT1	34.0	35.9	
3	-03	4.0	5.9		19	-19	36.0	37.9	
4	-04	6.0	7.9		20	-20	38.0	39.9	
5	-05	8.0	9.9		21	-21	40.0	41.9	
6	-06	10.0	11.9		22	-22	42.0	43.9	
7	-07	12.0	13.9		23	-23	44.0	45.9	
8	-08	14.0	15.9		24	-24	46.0	47.9	
9	-09	16.0	17.9		25	-25	48.0	49.9	
10	-10	18.0	19.9		26	-26	50.0	51.9	
11	-11	20.0	21.9		27	-27	52.0	53.9	
12	-12	22.0	23.9		28	-28	54.0	55.9	
13	-13	24.0	25.9		29	-29	56.0	57.9	
14	-14	26.0	27.9		30	-30	58.0	59.9	
15	-15	28.0	29.9		31	-31	60.0	61.9	
16	-16	30.0	31.9		32	9210B-1-32ZA358-PT1	62.0	63.9	
17	9210B-1-17ZA358-PT1	32.0	33.9						

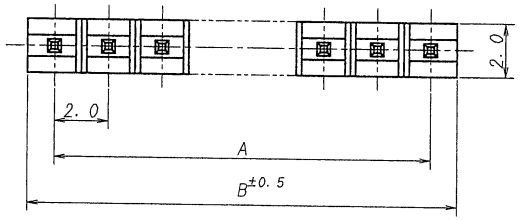

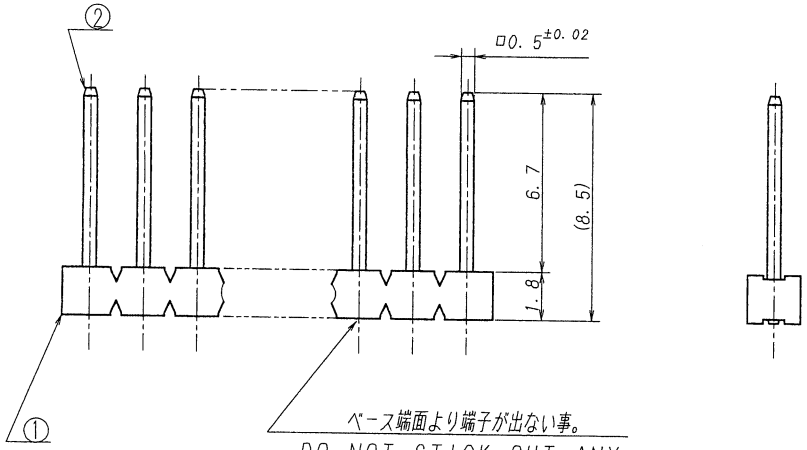

ベース端面より端子が出ない事。
DO NOT STICK OUT ANY PINS FROM THE BASE

仕様

1. 最大定格電圧電流 : 250V, 3A (AC, DC)
2. 使用温度範囲 : -40~+105℃

NOTE

1. MAXIMUM RATING VOLTAGE AND CURRENT : 250V, 3A (AC, DC)
2. TEMPERATURE RANGE : -40℃ ~ +105℃

ISSUED '12.8.-7 IRISO ENG. DEPT.

LTR 記号	ECN NO	REVISION RECORD 記事	DR	CHK	DATE 年月日
△					
△					
△					
△					
△					
△					
△					
△					
△					
△					
△	42022	RELEASED	T.N	4.5	'12-8-6

MATERIAL 材質
① ベース : ガラス入り46ナイロン樹脂 自然色(アイボリー), UL94V-0
① BASE : GLASS FILLED 46NYLON UL94V-0 COLOR: IVORY
② 端子/PIN : 黄銅/BRASS

FINISH 仕上げ
前めっき/PRE-PLATE
(ニッケル下地めっき/OVER NICKEL PLATE 1.0μmMIN.
スズリフローめっき/TIN REFLOW PLATE 2.0μmMIN.

GENERAL TOLERANCES 一般公差
DIM 寸法 ± 0.3
ANGLE 角度 ±

3RD. ANG. PROJ. 三角法

SCALE 尺度 /
UNIT 単位 mm
DR '12-8-6 T. Nakayama
DSN '98-10-26 W. Jiang
CHK 2012-8-6 Y. Sawaki
APP '12 8/6 M. Tochihara

IRISO ELECTRONICS CO., LTD.
イリソ電子工業株式会社

TITLE 名称
9210シリーズ ピンヘッダー
SERIES 9210 PIN HEADER

EDP No
上表参照・SEE CHART

PARTS No 部番
9210B-1-※※ZA358-PT1

DWG No 図番
IMSA-9210B-1-※※ZA358-PT1

REV. 0

DO NOT SCALE DRAWING.
THIS DRAWING CONTAINS INFORMATION THAT IS PROPRIETARY TO IRISO AND SHOULD ...