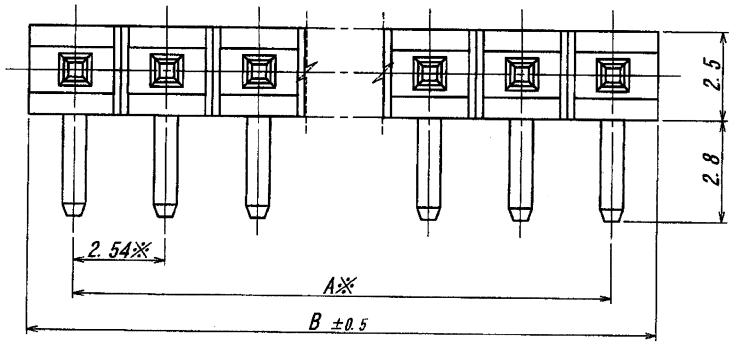

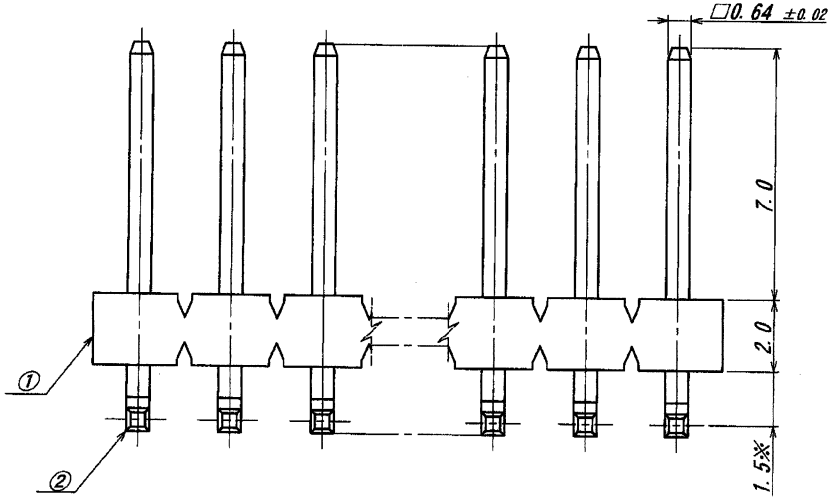

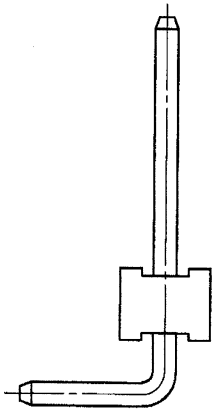

極数 CKT	部品番号 PARTS No.	A	B	極数 CKT	部品番号 PARTS No.	A	B
2	9203B-1-02Z295-G	2.54	5.04	18	9203B-1-18Z295-G	43.18	45.68
3	9203B-1-03Z295-G	5.08	7.58	19	9203B-1-19Z295-G	45.72	48.22
4	9203B-1-04Z295-G	7.62	10.12	20	9203B-1-20Z295-G	48.26	50.76
5	9203B-1-05Z295-G	10.16	12.66	21	9203B-1-21Z295-G	50.80	53.30
6	9203B-1-06Z295-G	12.70	15.20	22	9203B-1-22Z295-G	53.34	55.84
7	9203B-1-07Z295-G	15.24	17.74	23	9203B-1-23Z295-G	55.88	58.38
8	9203B-1-08Z295-G	17.78	20.28	24	9203B-1-24Z295-G	58.42	60.92
9	9203B-1-09Z295-G	20.32	22.82	25	9203B-1-25Z295-G	60.96	63.46
10	9203B-1-10Z295-G	22.86	25.36	26	9203B-1-26Z295-G	63.50	66.00
11	9203B-1-11Z295-G	25.40	27.90	27	9203B-1-27Z295-G	66.04	68.54
12	9203B-1-12Z295-G	27.94	30.44	28	9203B-1-28Z295-G	68.58	71.08
13	9203B-1-13Z295-G	30.48	32.98	29	9203B-1-29Z295-G	71.12	73.62
14	9203B-1-14Z295-G	33.02	35.52	30	9203B-1-30Z295-G	73.66	76.16
15	9203B-1-15Z295-G	35.56	38.06	31	9203B-1-31Z295-G	76.20	78.70
16	9203B-1-16Z295-G	38.10	40.60	32	9203B-1-32Z295-G	78.74	81.24
17	9203B-1-17Z295-G	40.64	43.14				

仕様

1. 最大定格電圧電流：250V, 3A (AC, DC)
2. 使用温度範囲　　：-40～+105℃

※根元管理とする。

NOTE

1. MAXIMUM VOLTAGE AND CURRENT : 250V, 3A (AC, DC)
2. TEMPERATURE RANGE : -40～+105℃

※MANAGED AT THE BOTTOM.

ISSUED '12.11.-6 IRISO ENG. DEPT.

LTR 記号	ECN No	REVISION RECORD 記事	DR	CHK	DATE 年月日
△					
△					
△					
△					
△					
△					
△					
△1	42576	RELEASED	T.N	MT	'12-11-2

MATERIAL 材質
①ベース：ガラス入り46ナイロン 自然色(アイボリー), UL94V-0
BASE :GLASS FILLED 46NYLON UL94V-0, COLOR:NATURAL (IVORY)
②端子/PIN：黄銅/BRASS

FINISH 仕上げ
②ニッケル下地めっき/OVER NICKEL PLATE:2.0μmMIN.
金めっき/GOLD PLATE :0.3μmMIN.

GENERAL TOLERANCES 一般公差
DIM 寸法 ± 0.3
ANGLE 角度 ±

3RD. ANG. PROJ. 三角法

SCALE 尺度 /
UNIT 単位 mm
DR '12-11-2 T. Nakayama
DSN '96-12-4 Kitayama
CHK '12 11/2 A.Takagi
APP '12 11/2 M. Yokohama

IRISO ELECTRONICS CO., LTD
イリソ電子工業株式会社

TITLE 名称
9203シリーズ ピンヘッダー
SERIES 9203 PIN HEADER

EDP No

PARTS No 部番 9203B-1-**Z295-G

DWG No 図番 IMSA-9203B-1-**Z295-G

REV. 0

DO NOT SCALE DRAWING.
THIS DRAWING CONTAINS INFORMATION THAT IS PROPRIETARY TO IRISO AND SHOULD NOT BE USED WITHOUT WRITTEN PERMISSION. 本図面は、イリソ電子工業（株）の所有する情報を含むもので当社の許可なく複製を禁止する。

REDUSED COPY