極数 CKT	部品番号 PARTS No.	A	B	キンク位置/KINK POSITION (キンク有り/WITH KINK=▽△, キンク無し/WITHOUT KINK=○)
10	9203B-2-10Z259-PT1	10.16	12.66	▽○○○▽

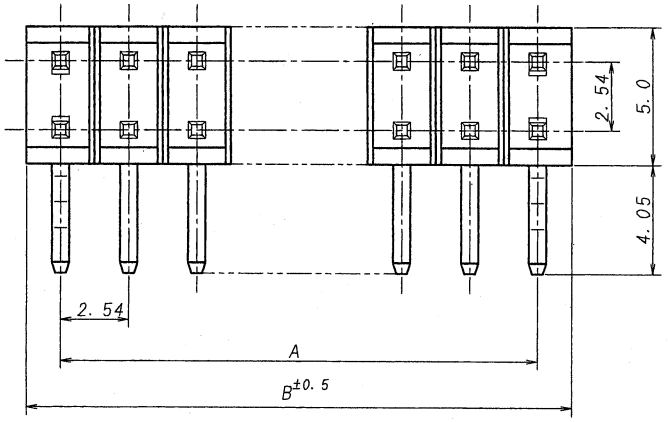

仕様

1. 最大定格電圧電流 : 250V, 3A (AC, DC)
2. 使用温度範囲 : -40~+105℃

NOTE

1. MAXIMUM RATING VOLTAGE AND CURRENT : 250V, 3A (AC, DC)
2. TEMPERATURE RANGE : -40~+105℃

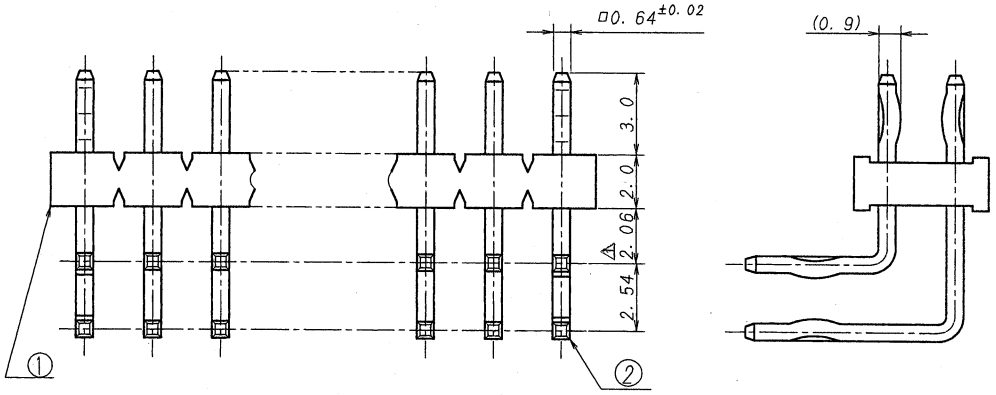

ISSUED
'09.4.22
IRISO
ENG. DEPT.

LTR 記号	ECN NO	REVISION RECORD 記事	DR	CHK	DATE 年月日
△					
△					
△					
△					
△					
△					
△					
△	34516	REVISED	J.O	F.N	09-4-21

MATERIAL 材質
① ベース:ガラス入り46ナイロン樹脂、自然色(アイボリー)、UL94V-0
① BASE:GLASS FILLED 46NYLON UL94V-0, COLOR:NATURAL (IVORY)
② 端子/PIN:黄銅/BRASS

FINISH 仕上げ
前めっき/PRE-PLATE
ニッケル下地めっき/OVER NICKEL PLATE 1.0μmMIN.
スズリフローめっき/TIN REFLOW PLATE 2.0μmMIN.

GENERAL TOLERANCES 一般公差
DIM 寸法 ± 0.3
ANGLE 角度 ±

3RD. ANG. PROJ. 三角法

SCALE 尺度 /
UNIT 単位 mm
DR '09 4/21 J.Oguro
DSN '09 4/21 Nakahashi
CHK 4/21 '09 F.Nara
APP '09.4.21 U.Sasaki

IRISO ELECTRONICS CO., LTD.
イリソ電子工業株式会社

TITLE 名称
9203シリーズ ピンヘッダー
SERIES 9203 PIN HEADER

EDP No

PARTS No 部番
9203B-2-**Z259-PT1

DWG No 図番
IMSA-9203B-2-**Z259-PT1

REV. /

DO NOT SCALE DRAWING.