極数 CKT	部品番号 PARTS No.	A	B	極数 CKT	部品番号 PARTS No.	A	B
4	9204B-2-04Z171-G	2.54	5.08	40	9204B-2-40Z171-G	48.26	50.80
6	9204B-2-06Z171-G	5.08	7.62	42	9204B-2-42Z171-G	50.80	53.34
8	9204B-2-08Z171-G	7.62	10.16	44	9204B-2-44Z171-G	53.34	55.88
10	9204B-2-10Z171-G	10.16	12.70	46	9204B-2-46Z171-G	55.88	58.42
12	9204B-2-12Z171-G	12.70	15.24	48	9204B-2-48Z171-G	58.42	60.96
14	9204B-2-14Z171-G	15.24	17.78	50	9204B-2-50Z171-G	60.96	63.50
16	9204B-2-16Z171-G	17.78	20.32	52	9204B-2-52Z171-G	63.50	66.04
18	9204B-2-18Z171-G	20.32	22.86	54	9204B-2-54Z171-G	66.04	68.58
20	9204B-2-20Z171-G	22.86	25.40	56	9204B-2-56Z171-G	68.58	71.12
22	9204B-2-22Z171-G	25.40	27.94	58	9204B-2-58Z171-G	71.12	73.66
24	9204B-2-24Z171-G	27.94	30.48	60	9204B-2-60Z171-G	73.66	76.20
26	9204B-2-26Z171-G	30.48	33.02	62	9204B-2-62Z171-G	76.20	78.74
28	9204B-2-28Z171-G	33.02	35.56	64	9204B-2-64Z171-G	78.74	81.28
30	9204B-2-30Z171-G	35.56	38.10	66	9204B-2-66Z171-G	81.28	83.82
32	9204B-2-32Z171-G	38.10	40.64	68	9204B-2-68Z171-G	83.82	86.36
34	9204B-2-34Z171-G	40.64	43.18	70	9204B-2-70Z171-G	86.36	88.90
36	9204B-2-36Z171-G	43.18	45.72	72	9204B-2-72Z171-G	88.90	91.44
38	9204B-2-38Z171-G	45.72	48.26				

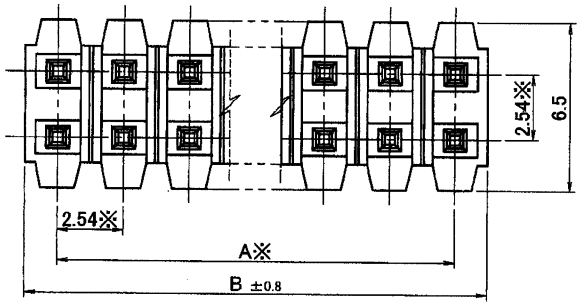

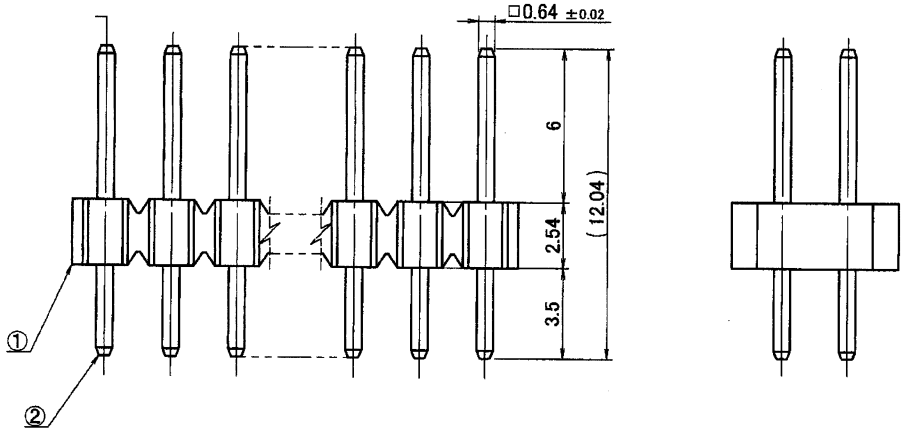

仕様

1. 最大定格電圧電流：250V, 3A (AC, DC)
2. 使用温度範囲　　：-40～+105℃

※根元管理とする。

NOTE

1. MAXIMUM VOLTAGE AND CURRENT : 250V, 3A (AC, DC)
2. TEMPERATURE RANGE : -40～+105℃

※MANAGED AT THE BOTTOM.

ISSUED '12.11.-6 IRISO ENG. DEPT

LTR 記号	ECN No	REVISION RECORD 変更事項	DR	CHK	DATE 年月日
△					
△					
△					
△					
△					
△					
△	42577	RELEASED	T.N	M.T	'12-11-2

MATERIAL 材質

①ベース：ガラス入りPA46, UL94V-0, 黒色
BASE:GLASS FILLED PA46, UL94V-0, COLOR:BLACK
②端子/PIN：黄銅/BRASS

FINISH 仕上げ

②ニッケル下地めっき/OVER NICKEL PLATE 2.0μmMIN.
金めっき/GOLD PLATE 0.3μmMIN.

GENERAL TOLERANCES 一般公差

DIM 寸法 ± 0.3
ANGLE 角度 ±

3RD. ANG. PROJ. 三角法

SCALE 尺度 /
UNIT 単位 mm
DR '12-11-2 T.Nakayama
DSN '99-12-10 E.Matsuoka
CHK '12 11/2 M.Takagi
APP '12 11/2 M.Yoshihara

IRISO ELECTRONICS CO., LTD
イリソ電子工業株式会社

TITLE 名称
9204シリーズ ピンヘッダー
SERIES 9204 PIN HEADER

EDP No

PARTS No 部番
9204B-2-**Z171-G

DWG No 図番
IMSA-9204B-2-**Z171-G

REV. 0

DO NOT SCALE DRAWING.
THIS DRAWING CONTAINS INFORMATION THAT IS PROPRIETARY TO IRISO AND SHOULD NOT BE USED WITHOUT WRITTEN PERMISSION. 本図面は、イリソ電子工業（株）の所有する情報を含むもので当社の許可なく複製を禁止する。

REDUSED COPY