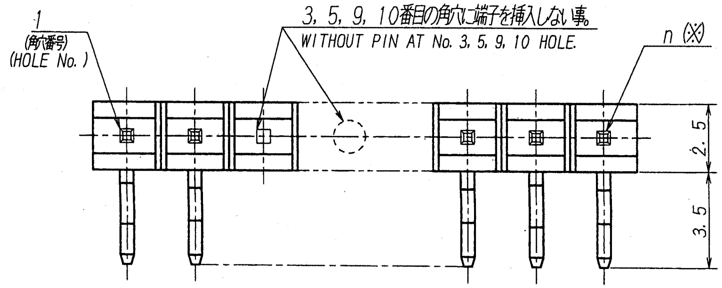


| 極数 CKT | 部品番号 PARTS No. | A | B |
|---|---|---|---|
| 8 | 9205B-1-08Z154-PT1 | 27.94 | 30.44 |
| | | | |
| | | | |
| | | | |
| | | | |
| | | | |

## 仕様

1. 最大定格電圧電流 ： 250V, 3A (AC, DC)
2. 使用温度範囲 ： -40～+105℃
3. (※) 図中のnはベースの端子穴数を表し、表示極数は端子の実数とする。
4. キンク ： 向きは互いに逆向き (交互キンク) とし、ベースの向きに対して固定でない事。
5. 推奨基板 ： 板厚t=1.2～1.6mm
   穴径φ$0.85^{+0.1}_{-0}$

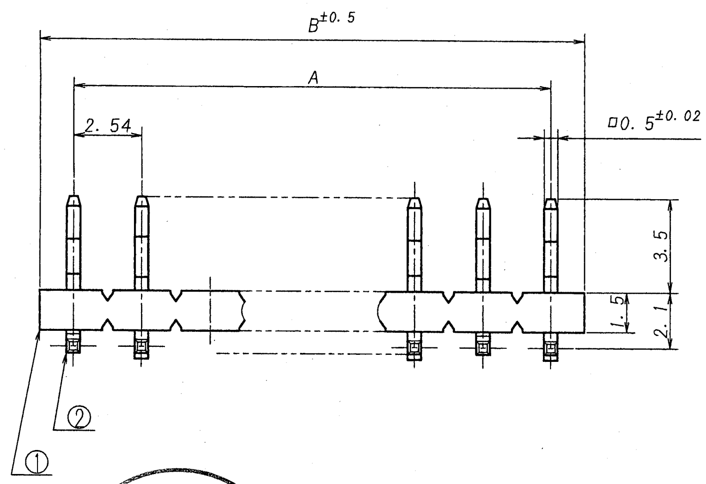


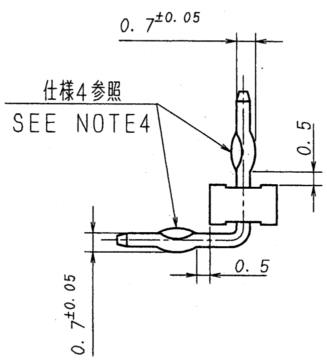


## NOTE

1. MAXIMUM RATING VOLTAGE AND CURRENT : 250V, 3A (AC, DC)
2. TEMPERATURE RANGE : -40℃ TO +105℃
3. (※) "n" IS HOLE No. INDICATION CKT IS ACTUAL PIN NUMBER.
4. FORMING : ALTERNATING KINK DIRECTIONS STARTING WITH FACING EITHER UP OR DOWN.
5. RECOMMENDED HOLE SIZE AND THICKNESS OF P.C.B :
   $0.85^{+0.1}_{-0}$ DIA.
   1.2～1.6mmTHICK

ISSUED '10.11.-5 IRISO ENG. DEPT.

| LTR 記号 | ECN NO | REVISION RECORD 記事 | DR | CHK | DATE 年月日 |
|---|---|---|---|---|---|
| △ | | | | | |
| △ | | | | | |
| △ | | | | | |
| △ | | | | | |
| △ | | | | | |
| △ | | | | | |
| △ | | | | | |
| 0 | 38286 | RELEASED | S.Y | MT | '10-11-2 |

MATERIAL 材質
① ベース ： ガラス入りPBT樹脂, 黒色, UL94V-0
BASE : GLASS FILLED PBT UL94V-0
COLOR:BLACK
② 端子/PIN ： 黄銅/BRASS

FINISH 仕上げ
前めっき/PRE-PLATE
(ニッケル下地めっき/OVER NICKEL PLATE : 1.0μmMIN.
錫リフローめっき/TIN REFLOW PLATE : 2.0μmMIN.

GENERAL TOLERANCES 一般公差
DIM 寸法 ± 0.3
ANGLE 角度 ±

3RD. ANG. PROJ. 三角法

SCALE 尺度 ╳
UNIT 単位 mm
DR '10-11-2 Yamagata
DSN '99-9-9 H. Takagi
CHK '10 11/2 M.TAKAGI
APP '10-11-2 Y.Nakahashi

IRISO ELECTRONICS CO., LTD.
イリソ電子工業株式会社

TITLE 名称 9205シリーズ ピンヘッダー
SERIES 9205 PIN HEADER
EDP No
PARTS No 部番 9205B-1-※※Z154-PT1
DWG No 図番 IMSA-9205B-1-※※Z154-PT1
REV. 0

DO NOT SCALE DRAWING.