極数 CKT	部品番号 PARTS No.	A	B	C	D	E	F
4	9210B-1-04Y***	7.0	8.5	7.5	16.0	16.4	13.5

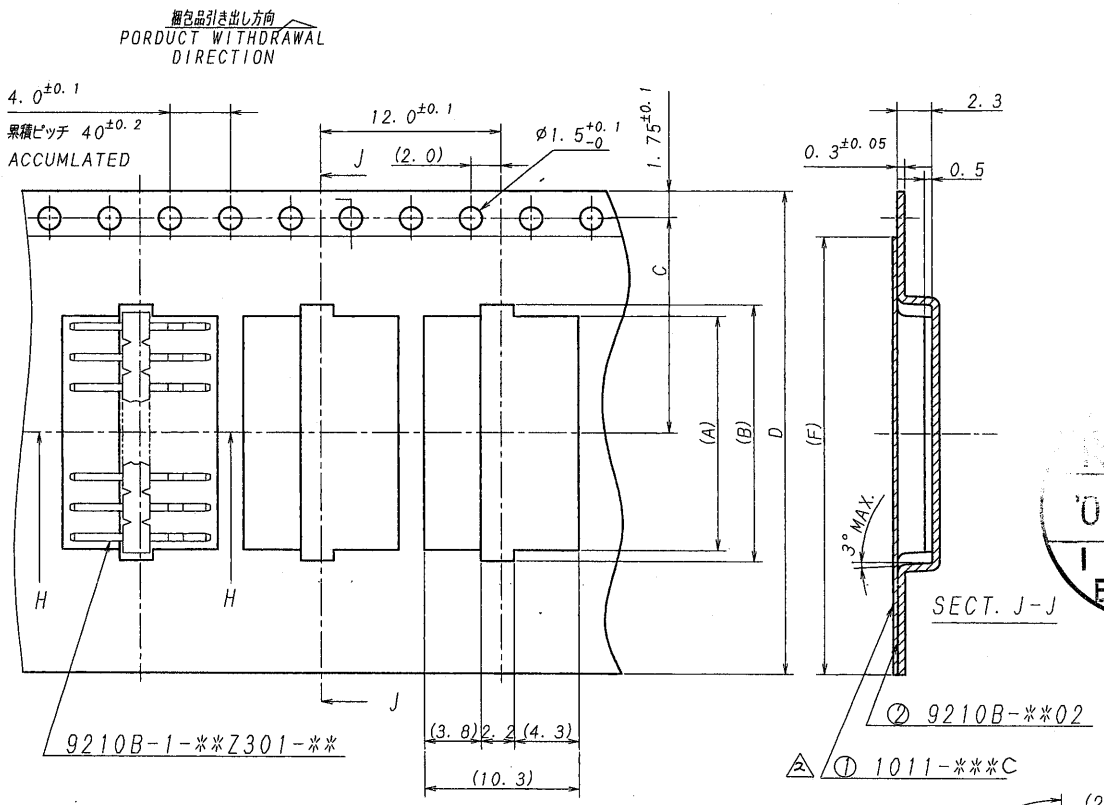

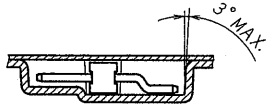

SECT. H-H

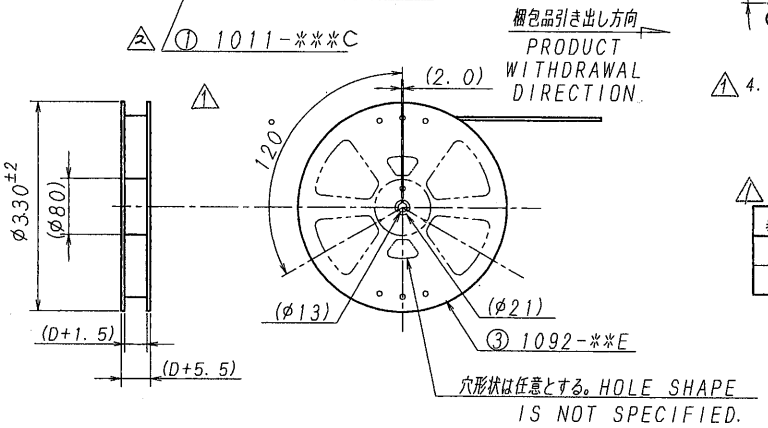

NOTE

1. 梱包数量/UNIT QUANTITY:1,000ケ/リール(PCS/REEL)
2. リードテープ長さ/LEAD TAPE LENGTH

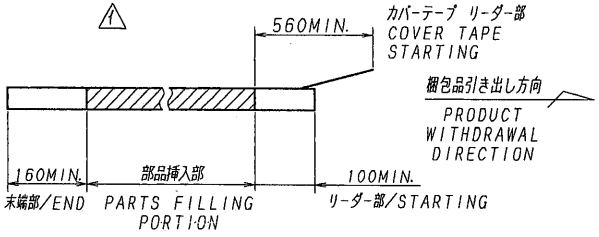

3. カバーテープの剥離強度/COVER TAPE PEELING FORCE :0.2N MIN.

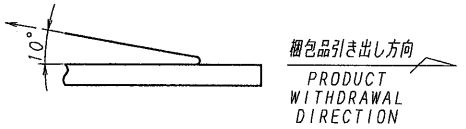

4. 梱包方法はKS-0002R参照の事。
REFER TO KS-0002R FOR THE PACKING METHOD.

製品番号/PARTS No.	部品番号/PARTS No.
9210B-**Y903	9210B-**Z301-T
9210B-**Y905	9210B-**Z301-PT1

ISSUED '08.1.30 IRISO ENG. DEPT.

LTR 記号	ECN NO	REVISION RECORD 記事	DR	CHK	DATE 年月日
△					
△					
△					
△					
△					
△					
2	31280	REVISED	T.D	MT	'08-1-29
1	30960	REVISED	S.K	[illegible]	12/12 '07

MATERIAL 材質
① カバーテープ/COVER TAPE: PET TYPE
② キャリアテープ/CARRIER TAPE:A-PET
③ リール/REEL : PS(黒/BLACK)

FINISH 仕上げ

GENERAL TOLERANCES 一般公差
DIM 寸法 ± 0.3
ANGLE 角度 ±

3RD. ANG. PROJ. 三角法

SCALE 尺度 /
UNIT 単位 mm
DR '07-12-12 S. Kasai
DSN '99-3-17 Fujita
CHK '07 12/12 [illegible]
APP 07-12-12 Y. Sasaki

IRISO ELECTRONICS CO., LTD.
イリソ電子工業株式会社

TITLE 名称
9210シリーズ ピンヘッダー テーピング梱包
SERIES 9210 PIN HEADER TAPING

EDP No

PARTS No 部番
9210B-1-**Y***

DWG No 図番
IMSA-9210B-1-**Y***(903, 905)

REV. 2

DO NOT SCALE DRAWING.

REDUSED COPY