極数 CKT	部品番号 PARTS No.	A	B	極数 CKT	部品番号 PARTS No.	A	B
2	9210B-1-02ZA266-PT1	2.0	3.9	18	9210B-1-18ZA266-PT1	34.0	35.9
3	9210B-1-03ZA266-PT1	4.0	5.9	19	9210B-1-19ZA266-PT1	36.0	37.9
4	9210B-1-04ZA266-PT1	6.0	7.9	20	9210B-1-20ZA266-PT1	38.0	39.9
5	9210B-1-05ZA266-PT1	8.0	9.9	21	9210B-1-21ZA266-PT1	40.0	41.9
6	9210B-1-06ZA266-PT1	10.0	11.9	22	9210B-1-22ZA266-PT1	42.0	43.9
7	9210B-1-07ZA266-PT1	12.0	13.9	23	9210B-1-23ZA266-PT1	44.0	45.9
8	9210B-1-08ZA266-PT1	14.0	15.9	24	9210B-1-24ZA266-PT1	46.0	47.9
9	9210B-1-09ZA266-PT1	16.0	17.9	25	9210B-1-25ZA266-PT1	48.0	49.9
10	9210B-1-10ZA266-PT1	18.0	19.9	26	9210B-1-26ZA266-PT1	50.0	51.9
11	9210B-1-11ZA266-PT1	20.0	21.9	27	9210B-1-27ZA266-PT1	52.0	53.9
12	9210B-1-12ZA266-PT1	22.0	23.9	28	9210B-1-28ZA266-PT1	54.0	55.9
13	9210B-1-13ZA266-PT1	24.0	25.9	29	9210B-1-29ZA266-PT1	56.0	57.9
14	9210B-1-14ZA266-PT1	26.0	27.9	30	9210B-1-30ZA266-PT1	58.0	59.9
15	9210B-1-15ZA266-PT1	28.0	29.9	31	9210B-1-31ZA266-PT1	60.0	61.9
16	9210B-1-16ZA266-PT1	30.0	31.9	32	9210B-1-32ZA266-PT1	62.0	63.9
17	9210B-1-17ZA266-PT1	32.0	33.9				

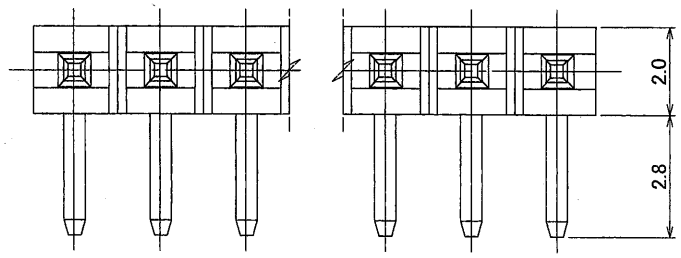

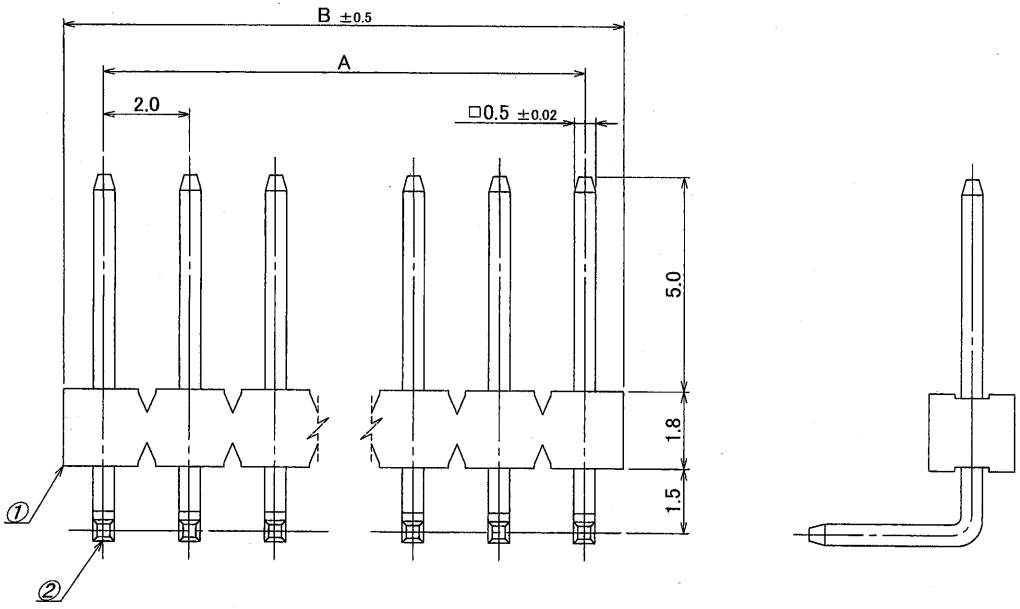

仕様

1. 最大定格電圧電流 : 250V, 3A (AC, DC)
2. 使用温度範囲 : -40～+105℃

NOTE

1. MAXMUM RATING VOLTAGE AND CURRENT : 250V, 3A (AC, DC)
2. TEMPERATURE RANGE : -40～+105℃

ISSUED '08.9.-8 IRISO ENG. DEPT.

LTR 記号	ECN No	REVISION RECORD 記事	DR	CHK	DATE 年月日
△					
△					
△					
△					
△					
△					
△	W069	Released	S.K	M.T	9/5 '08

MATERIAL 材質
①ベース：ガラス入り46ナイロン樹脂, UL94V-0, 自然色（アイボリー）
BASE:GLASS FILLED PA46, UL94V-0, COLOR:NATURAL (IVORY)
②端子/ピン：黄銅/BRASS

FINISH 仕上げ
前めっき/PRE-PLATE
ニッケル下地めっき/OVER NICKEL PLATE 1μmMIN.
錫リフローめっき/TIN REFLOW PLATE 2μmMIN.

GENERAL TOLERANCES 一般公差
DIM 寸法 ± 0.3
ANGLE 角度 ±

3RD. ANG. PROJ. 三角法

SCALE 尺度 /
UNIT 単位 mm
DR '08-9-5 S. Kasa.
DSN '03-12-11 Takane
CHK '08-9-5. M.TAKAGI
APP '08-9-5 Y. Sawaki

IRISO ELECTRONICS CO., LTD
イリソ電子工業株式会社

TITLE 名称
9210シリーズ ピンヘッダー
SERIES 9210 PIN HEADER

EDP No

PARTS No 部番
9210B-1-**ZA266-PT1

DWG No 図番
IMSA-9210B-1-**ZA266-PT1

REV. 0

DO NOT SCALE DRAWING.
THIS DRAWING CONTAINS INFORMATION THAT IS PROPRIETARY TO IRISO AND SHOULD NOT BE USED WITHOUT WRITTEN PERMISSION 本図面は、イリソ電子工業（株）の所有する情報を含むもので当社の許可なく複製を禁じます。