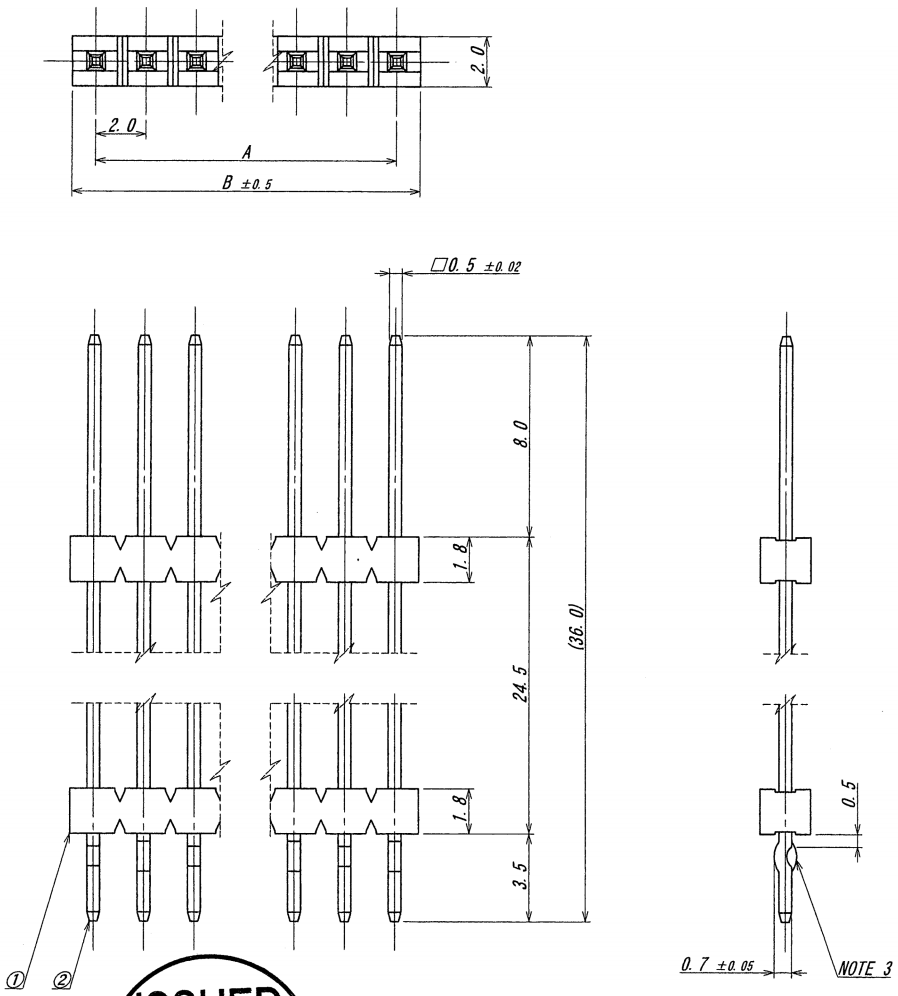

極数 CKT	部品番号 PARTS No.	A	B
3	9210B-1-03ZA330-PT1	4.0	5.9
4	9210B-1-04ZA330-PT1	6.0	7.9

使用
1. 最大定格電圧電流 : 250V, 3A (AC, DC)
2. 使用温度範囲 : -40～+105℃
3. キンク : 向きは互い逆向き (相互キンク) とし、ベースの向きに対して固定でない事
4. 推奨基板 : 板厚1.2～1.6mm, 穴径 $\phi 0.8^{+0.1}_{-0}$ (3～15極)

△1 5. 本製品はウィスカーの発生を通常品よりも抑制する効果を持たせた製品でありますが、ウィスカーの発生を無くすことを保証する製品ではありません。

NOTE
1. MAXIMUM RATING VOLTAGE AND : CURRENT : 250V, 3A (AC, DC)
2. TEMPERATURE RANGE : -40～+105℃
3. FORMING : ALTERNATING KINK DIRECTIONS STARTING WITH FACING EITHER UP OR DOWN.
4. RECOMMENDED HOLE SIZE AND THICKNESS LF PCB : $\Phi 0.8^{+0.1}_{-0}$ (3～15P), t=1.2～1.6mm THICK

△1 5. THIS PRODUCT HAS EFFECT TO SUPPRESS THE OCCURRENCE OF WHISKER THAN NORMAL. HOWEVER, IT IS NOT A PRODUCT THAT GUARANTEES THAT THERE IS NO OCCURRENCE OF WHISKER.

ISSUED 15.11.24 IRISO ENG.DEPT.

LTR 記号	ECN No	REVISION RECORD 記事	DR	CHK	DATE 年月日
△					
△					
△					
△					
△					
△					
△1	50875	NOTE REV	Y.K	M.T	'15-11-17
△0	37553	RELEASED	S.Y	M.T	'10-7-13

MATERIAL 材質
①ベース : ガラス入りPA66, UL94V-0, 灰色
①BASE : GLASS FILLED PA66, UL94V-0, COLOR : GRAY
②端子/PIN : 黄銅/BRASS

FINISH 仕上げ
前めっき/PRE-PLATE
ニッケル下地めっき/OVER Ni PLATE 1.0μm MIN.
スズリフローめっき/TIN REFLOW PLATE : 2.0μm MIN.

GENERAL TOLERANCES 一般公差
DIM 寸法 ± 0.3
ANGLE 角度 ±

3RD. ANG. PROJ. 三角法

SCALE 尺度 ×
UNIT 単位 mm
DR '15-11-17 Y. KOJIMA
DSN '94-10-18 Miyazaki
CHK '15-11-17 M. Takaki
APP '15 11/17 M. Takagi

IRISO ELECTRONICS CO., LTD
イリソ電子工業株式会社

TITLE 名称 9210シリーズ ピンヘッダー SERIES 9210 PIN HEADER
EDP No
PARTS No 部番 △1 IMSA-9210B-1-**ZA330-PT1
DWG No 図番 △1 110-409210-235
REV. 1

DO NOT SCALE DRAWING.
THIS DRAWING CONTAINS INFORMATION THAT IS PROPRIETARY TO IRISO AND SHOULD NOT BE USED WITHOUT WRITTEN PERMISSION. 本図面は、イリソ電子工業（株）の所有する情報を含むもので当社の許可なく複製を禁止する。
REDUSED COPY