極数 CKT	部品番号 PARTS No.	A	B	NOTE	極数 CKT	部品番号 PARTS No.	A	B	NOTE
4	9210B-2-04Z480-GF	2.0	3.9		36	9210B-2-36Z480-GF	34.0	35.9	
6	-06	4.0	5.9		38	-38	36.0	37.9	
8	-08	6.0	7.9		40	-40	38.0	39.9	
10	-10	8.0	9.9		42	-42	40.0	41.9	
12	-12	10.0	11.9		44	-44	42.0	43.9	
14	-14	12.0	13.9		46	-46	44.0	45.9	
16	-16	14.0	15.9		48	-48	46.0	47.9	
18	-18	16.0	17.9		50	-50	48.0	49.9	
20	-20	18.0	19.9		52	-52	50.0	51.9	
22	-22	20.0	21.9		54	-54	52.0	53.9	
24	-24	22.0	23.9		56	-56	54.0	55.9	
26	-26	24.0	25.9		58	-58	56.0	57.9	
28	-28	26.0	27.9		60	-60	58.0	59.9	
30	-30	28.0	29.9		62	-62	60.0	61.9	
32	-32	30.0	31.9		64	9210B-2-64Z480-GF	62.0	63.9	
34	9210B-2-34Z480-GF	32.0	33.9						

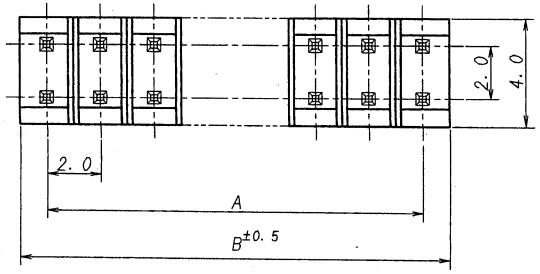

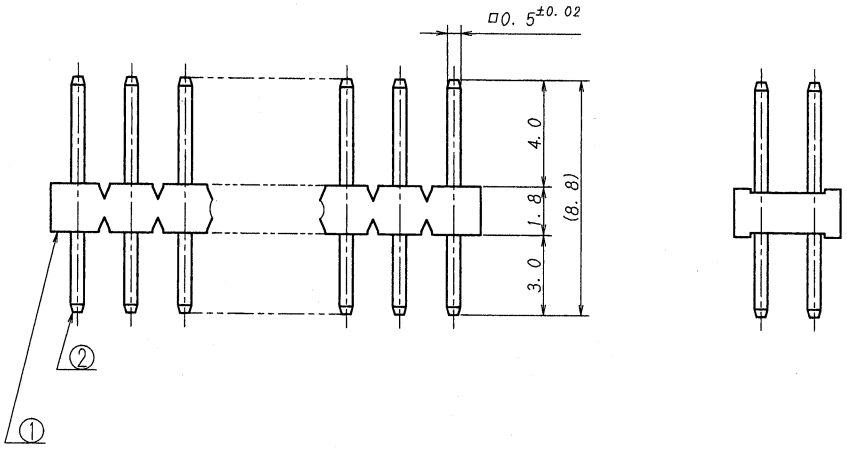

仕様

1. 最大定格電圧電流 ： 250V, 3A (AC, DC)
2. 使用温度範囲 ： -40～+105℃

NOTE

1. MAXIMUM RATING VOLTAGE AND CURRENT : 250V, 3A (AC, DC)
2. TEMPERATURE RANGE : -40℃～+105℃

LTR 記号	ECN NO	REVISION RECORD 記事	DR	CHK	DATE 年月日
△					
△					
△					
△					
△					
△					
△					
5	39104	REVISED	S.S	M.T	'11-3-7

ISSUED '11.3.10 IRISO ENG. DEPT.

MATERIAL 材質
① ベース ： ガラス入りPBT樹脂 黒色, UL94V-0
① BASE : GLASS FILLED PBT UL94V-0 COLOR:BLACK
② 端 子/PIN : 黄銅/BRASS

FINISH 仕上げ
ニッケル下地めっき/OVER Ni PLATE : 2μmMIN.
金めっき/GOLD PLATE : 0.1μmMIN.

GENERAL TOLERANCES 一般公差
DIM 寸法 ± 0.3
ANGLE 角度 ±

3RD. ANG. PROJ. 三角法

SCALE 尺度 /
UNIT 単位 mm
DR '11-3-7 S. Sakamoto
DSN '99-11-30 H. Yokagi
CHK '11 3/4 M. TAKAC
APP '11-3-8 Y. Nakahara

IRISO ELECTRONICS CO., LTD.
イリソ電子工業株式会社

TITLE 名称
9210シリーズ ピンヘッダー
SERIES 9210 PIN HEADER

EDP No

PARTS No 部番
9210B-2-**Z480-GF

DWG No 図番
IMSA-9210B-2-**Z480-GF

REV. 3

DO NOT SCALE DRAWING.
THIS DRAWING CONTAINS INFORMATION THAT IS PROPRIETARY TO IRISO AND SHOULD NOT BE USED WITHOUT WRITTEN PERMISSION