極数 CKT	部品番号 PARTS No.	A	B	NOTE	極数 CKT	部品番号 PARTS No.	A	B	NOTE
2	9218B-1-02Z017-PT1	2.0	3.9		18	9218B-1-18Z017-PT1	34.0	35.9	
3	-03	4.0	5.9		19	-19	36.0	37.9	
4	-04	6.0	7.9		20	-20	38.0	39.9	
5	-05	8.0	9.9		21	-21	40.0	41.9	
6	-06	10.0	11.9		22	-22	42.0	43.9	
7	-07	12.0	13.9		23	-23	44.0	45.9	
8	-08	14.0	15.9		24	-24	46.0	47.9	
9	-09	16.0	17.9		25	-25	48.0	49.9	
10	-10	18.0	19.9		26	-26	50.0	51.9	
11	-11	20.0	21.9		27	-27	52.0	53.9	
12	-12	22.0	23.9		28	-28	54.0	55.9	
13	-13	24.0	25.9		29	-29	56.0	57.9	
14	-14	26.0	27.9		30	-30	58.0	59.9	
15	-15	28.0	29.9		31	-31	60.0	61.9	
16	-16	30.0	31.9		32	9218B-1-32Z017-PT1	62.0	63.9	
17	9218B-1-17Z017-PT1	32.0	33.9						

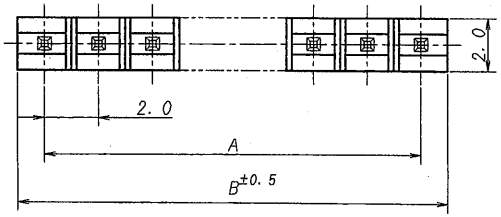

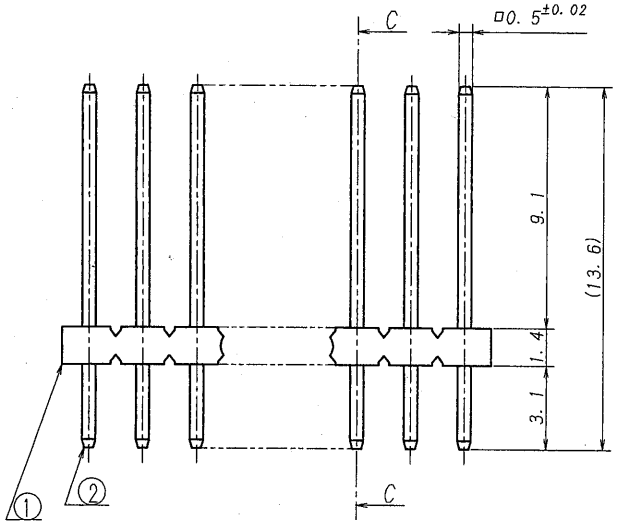

SECT. C-C

仕様

1. 最大定格電圧電流 : 250V, 3A (AC, DC)
2. 使用温度範囲 : -40~+105℃

NOTE

1. MAXIMUM RATING VOLTAGE AND CURRENT : 250V, 3A (AC, DC)
2. TEMPERATURE RANGE : -40℃ TO +105℃

ISSUED
'10.2.-1
IRISO
ENG. DEPT.

LTR 記号	ECN NO	REVISION RECORD 記事	DR	CHK	DATE 年月日
△					
△					
△					
△					
△					
△					
△					
△	36342	RELEASED	7.11	M.T	10-1-28

MATERIAL 材質
① ベース:ガラス入り66ナイロン樹脂 自然色(アイボリー), UL94V-0
① BASE:GLASS FILLED 66NYLON UL94V-0 COLOR:NATURAL (IVORY)
② 端子/PIN : 黄銅/BRASS

FINISH 仕上げ
前めっき/PRE-PLATE
ニッケル下地めっき/OVER NICKEL PLATE 1.0μmMIN.
錫リフローめっき/TIN-REFLOW PLATE 2.0μmMIN.

GENERAL TOLERANCES 一般公差
DIM 寸法 ± 0.3
ANGLE 角度 ±

3RD. ANG. PROJ. 三角法

SCALE 尺度 /
UNIT 単位 mm
DR '10-1-28 Y.Nakagawa
DSN '05-9-5 M.Funayama
CHK 1/28 M.TAKAGI
APP '10-1-29

IRISO ELECTRONICS CO., LTD.
イリソ電子工業株式会社

TITLE 名称
9218シリーズ ピンヘッダー
SERIES 9218 PIN HEADER

EDP No

PARTS No 部番
9218B-1-**Z017-PT1

DWG No 図番
IMSA-9218B-1-**Z017-PT1

REV. D

DO NOT SCALE DRAWING.
THIS DRAWING CONTAINS INFORMATION THAT IS PROPRIETARY TO IRISO AND SHOULD NOT BE USED WITHOUT WRITTEN PERMISSION. 本図面は、イリソ電子工業(株)の所有する情報を含むもので当社の許可なく複製を禁止する。
REDUCED COPY