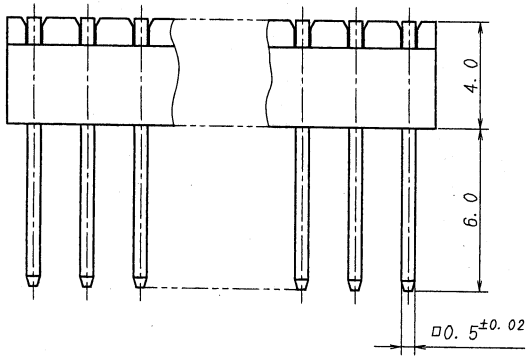

極数 CKT	部品番号 PARTS No.	A	B
4	9220B-04Z34-PT1	2.0	4.0
6	9220B-06Z34-PT1	4.0	6.0
8	9220B-08Z34-PT1	6.0	8.0
10	9220B-10Z34-PT1	8.0	10.0
12	9220B-12Z34-PT1	10.0	12.0
14	9220B-14Z34-PT1	12.0	14.0
16	9220B-16Z34-PT1	14.0	16.0
18	9220B-18Z34-PT1	16.0	18.0
20	9220B-20Z34-PT1	18.0	20.0
22	9220B-22Z34-PT1	20.0	22.0
24	9220B-24Z34-PT1	22.0	24.0

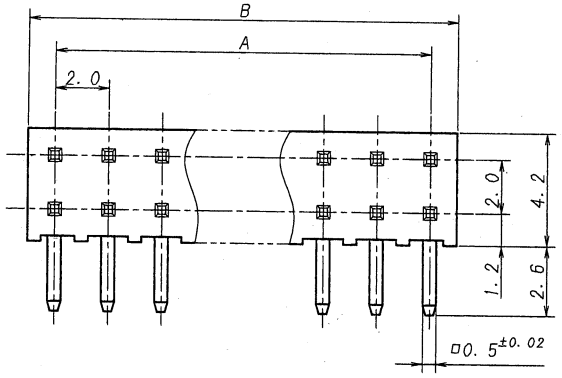

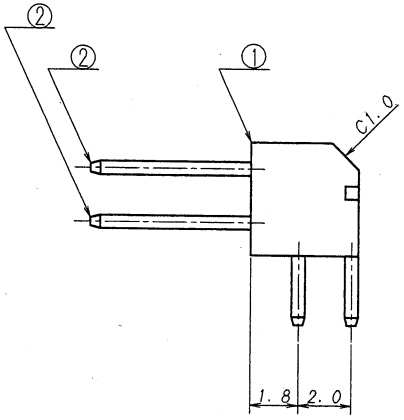

仕 様

1. 最大定格電圧電流 : 250V, 3A (AC, DC)
2. 使用温度範囲 : -40~+105℃

NOTE

1. MAXIMUM RATING VOLTAGE AND CURRENT : 250V, 3A (AC, DC)
2. TEMPERATURE RANGE : -40~+105℃

ISSUED '10.7.30 IRISO ENG. DEPT.

LTR 記号	ECN NO	REVISION RECORD 記事	DR	CHK	DATE 年月日
△					
△					
△					
△					
△					
△					
△					
⓪	37660	RELEASED	S.Y	M.T	'10-7-29

DO NOT SCALE DRAWING.

MATERIAL 材質
① ベース:ガラス入りPBT樹脂、黒色、UL94V-0
① BASE:GLASS FILLED PBT UL94V-0, COLOR:BLACK
② 端子/PIN:黄銅/BRASS

FINISH 仕上げ
前めっき/PRE-PLATE
ニッケル下地めっき/OVER NICKEL PLATE: 1.0μmMIN.
錫リフローめっき/TIN REFLOW PLATE: 2.0μmMIN.

GENERAL TOLERANCES 一般公差
DIM 寸法 ± 0.3
ANGLE 角度 ±

3RD. ANG. PROJ. 三角法

SCALE 尺度 ⊬
UNIT 単位 mm
DR '10-7-29 Yamagata
DSN '94-7-28 Miyazaki
CHK '10 7/29 M. TAKAGI
APP '10-7-29 U. Nakahashi

IRISO ELECTRONICS CO., LTD.
イリソ電子工業株式会社

TITLE 名称 9220シリーズ ピンヘッダー SERIES 9220 PIN HEADER
EDP No
PARTS No 部番 9220B-**Z34-PT1
DWG No 図番 1MSA-9220B-**Z34-PT1
REV. 0