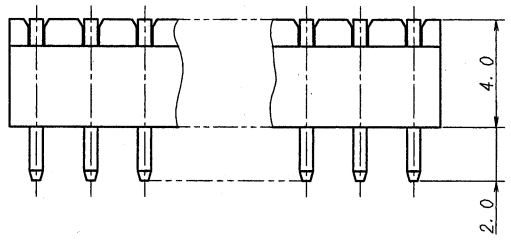


| 極数 CKT | 部品番号 PART NO. | A | B | NOTE |
|---|---|---|---|---|
| 6 | 9220B-06Z74-PT | 4.0 | 6.0 | |

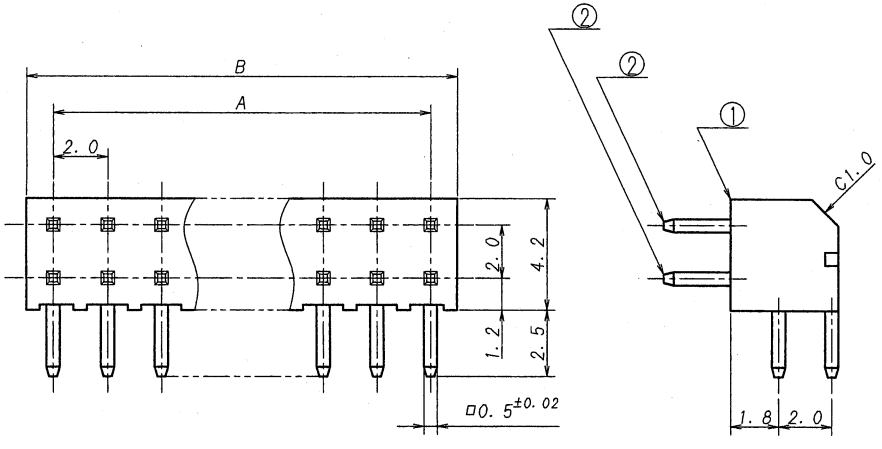


仕様

1. 最大定格電圧電流 : 250V, 3A (AC, DC)
2. 使用温度範囲 : -40~+105℃

NOTE

1. MAXIMUM RATING VOLTAGE AND CURRENT : 250V, 3A (AC, DC)
2. TEMPERATURE RANGE : -40~+105℃

ISSUED
'09.1.20
IRISO
ENG. DEPT.

| LTR 記号 | ECN NO | REVISION RECORD 記事 | DR | CHK | DATE 年月日 |
|---|---|---|---|---|---|
| A | 33098 | RELEASED | J.O | M.T | '09-1-19 |

MATERIAL 材質
① ベース : ガラススリ46ナイロン樹脂 自然色(アイボリー), UL94V-0
① BASE : GLASS FILLED 46NYLON UL94V-0 COLOR:NATURAL (IVORY)
② 端子/PIN : 黄銅/BRASS

FINISH 仕上げ
前めっき/PRE-PLATED
(ニッケル下地めっき/OVER NICKEL PLATE 0.5μmMIN
錫リフローめっき/TIN REFLOW PLATE 0.8μmMIN)

GENERAL TOLERANCES 一般公差
DIM 寸法 ± 0.3
ANGLE 角度 ±

3RD. ANG. PROJ. 三角法

SCALE 尺度 /
UNIT 単位 mm
DR '09 1/19 J.Oguro
DSN '09 1/19 Hasegawa
CHK '09-1-19 M.TAKAG.
APP '09-1-19 Y.Sasaki

IRISO ELECTRONICS CO., LTD.
イリソ電子工業株式会社

TITLE 名称
9220シリーズ ピンヘッダー
SERIES 9220 PIN HEADER

EDP No

PARTS No 部番
9220B-**Z74-PT

DWG No 図番
IMSA-9220B-**Z74-PT

REV. 0

DO NOT SCALE DRAWING.
THIS DRAWING CONTAINS INFORMATION THAT IS PROPRIETARY TO IRISO AND SHOULD NOT BE USED WITHOUT WRITTEN PERMISSION