極数 CKT	部品番号 PART NO.	A	B	NOTE
8	9220B-08Z84-PT1	6.0	8.0	
10	9220B-10Z84-PT1	8.0	10.0	

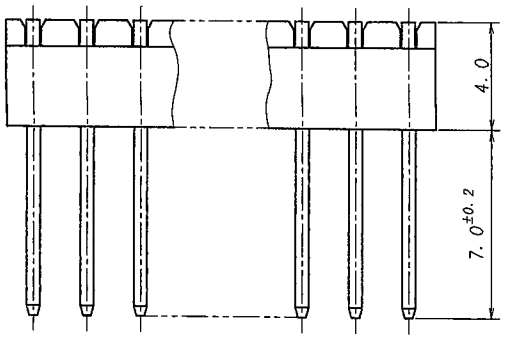

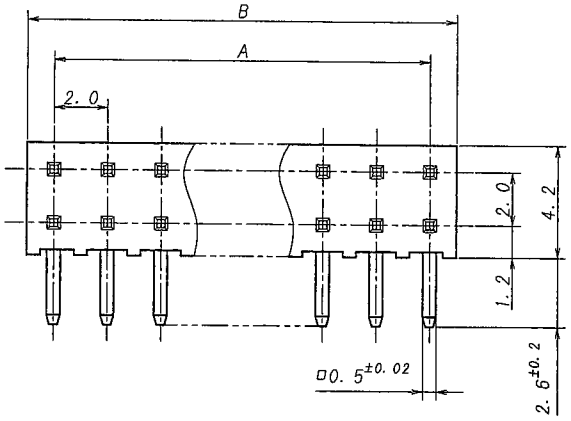

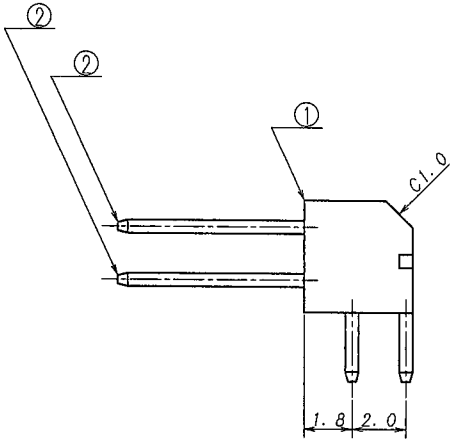

仕様

1. 最大定格電圧電流 : 250V、3A (AC, DC)
2. 使用温度範囲 : -40~+105℃

NOTE

1. MAXIMUM RATING VOLTAGE AND CURRENT: 250V, 3A (AC, DC)
2. TEMPERATURE RANGE : -40~+105℃

ISSUED '11.7.21

LTR 記号	ECN NO	REVISION RECORD 記事	DR	CHK	DATE 年月日
△	39809	REVISED	Y.K	M.T	'11-7-19

DO NOT SCALE DRAWING.

MATERIAL 材質
① ベース : ガラス入り46ナイロン樹脂, UL94V-0 自然色 (アイボリー)
① BASE : GLASS FILLED 46NYLON UL94V-0 COLOR:NATURAL (IVORY)
② 端 子/PIN : 黄銅/BRASS

FINISH 仕上げ
前めっき/PRE-PLATE
(ニッケル下地めっき/OVER NICKEL PLATE 1μmMIN.
(錫リフロー/TIN REFLOW PLATE 2μmMIN.

GENERAL TOLERANCES 一般公差
DIM 寸法 ±0.3
ANGLE 角度 ±

3RD. ANG. PROJ. 三角法

SCALE 尺度 /
UNIT 単位 mm
DR '11-7-19 Y. Kitagawa
DSN '01-5-21 Matsuoka
CHK Y/ YUTAKA
APP 2011.7.19 Y. Sasaki

IRISO ELECTRONICS CO., LTD.
イリソ電子工業株式会社

TITLE 名称 9220シリーズ ピンヘッダー SERIES 9220 PIN HEADER
EDP No 上表参照・SEE CHART
PARTS No 部番 9220B-**Z84-PT1
DWG No 図番 IMSA-9220B-**Z84-PT1
REV. 1