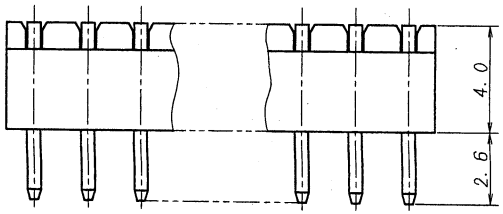

極数 CKT	部品番号 PART No.	A	B
~~4~~	9220B-04ZA22-PT1	2.0	4.0
~~6~~	-06	4.0	6.0
~~8~~	-08	6.0	8.0
~~10~~	-10	8.0	10.0
~~12~~	-12	10.0	12.0
~~14~~	-14	12.0	14.0
16	-16	14.0	16.0
~~18~~	-18	16.0	18.0
20	-20	18.0	20.0
~~22~~	-22	20.0	22.0
~~24~~	9220B-24ZA22-PT1	22.0	24.0

仕様

1. 最大定格電圧電流 : 250V, 3A (AC, DC)
2. 使用温度範囲 : -40~+105℃

NOTE

1. MAXIMUM RATING VOLTAGE AND CURRENT : 250V, 3A (AC, DC)
2. TEMPERATURE RANGE : -40~+105℃

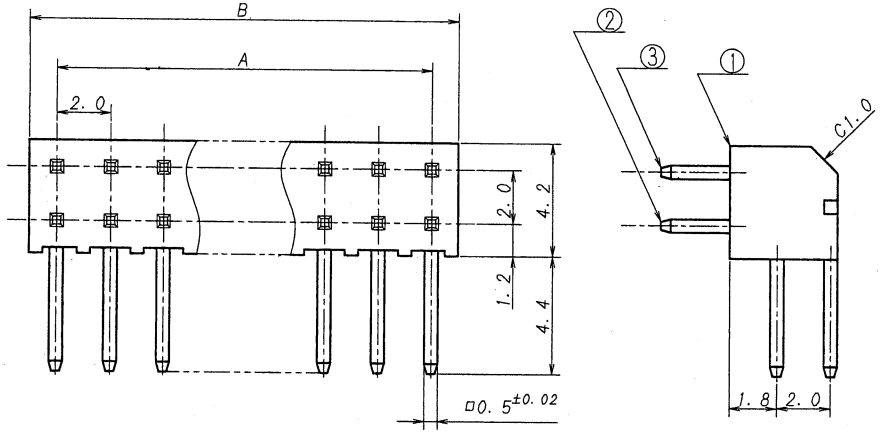

ISSUED '10.11.30 IRISO ENG. DEPT.

LTR 記号	ECN NO	REVISION RECORD 記事	DR	CHK	DATE 年月日
△					
△					
△					
△					
△					
△					
△					
△					
△					
△					
△					
△					
△	38428	RELEASED	S.Y	Y.W	'10-11-22

MATERIAL 材質
① ベース : ガラス入りPBT樹脂 黒色, UL94V-0
BASE : GLASS FILLED PBT
UL94V-0 COLOR:BLACK
②③ 端子/PIN : 黄銅/BRASS

FINISH 仕上げ
前めっき/PRE-PLATE
(ニッケル下地めっき/OVER Ni PLATE : 1.0μmMIN.
(スズリフローめっき/TIN REFLOW PLATE : 2.0μmMIN.

GENERAL TOLERANCES 一般公差
DIM 寸法 ± 0.3
ANGLE 角度 ±

3RD. ANG. PROJ. 三角法

SCALE 尺度 /
UNIT 単位 mm
DR '10-11-22 Yamagata
DSN '97-8-19 C. Kitayama
CHK '10-11-22 Y. Nakahashi
APP 10.11.26 T. Yamaguchi

IRISO ELECTRONICS CO., LTD.
イリソ電子工業株式会社

TITLE 名称
9220シリーズ ピンヘッダー
SERIES 9220 PIN HEADER

EDP No

PARTS No 部番
9220B-**ZA22-PT1

DWG No 図番
IMSA-9220B-**ZA22-PT1

REV. 0

DO NOT SCALE DRAWING.
THIS DRAWING CONTAINS INFORMATION THAT IS PROPRIETARY TO IRISO AND SHOULD NOT BE USED ...

REDUSED COPY