極数 CKT	部品番号 PARTS No.	A	B	キンク位置/FORMING POSITION キンク有り/FORMING=∇Δ
4	9220B-04ZA39-GF	2.0	4.0	∇Δ
6	-06	4.0	6.0	∇Δ∇
8	-08	6.0	8.0	∇Δ∇Δ
10	-10	8.0	10.0	∇Δ∇Δ∇
12	-12	10.0	12.0	∇Δ∇Δ∇Δ
14	-14	12.0	14.0	∇Δ∇Δ∇Δ∇
16	-16	14.0	16.0	∇Δ∇Δ∇Δ∇Δ
18	-18	16.0	18.0	∇Δ∇Δ∇Δ∇Δ∇
20	-20	18.0	20.0	∇Δ∇Δ∇Δ∇Δ∇Δ
22	-22	20.0	22.0	∇Δ∇Δ∇Δ∇Δ∇Δ∇
24	9220B-24ZA39-GF	22.0	24.0	∇Δ∇Δ∇Δ∇Δ∇Δ∇Δ

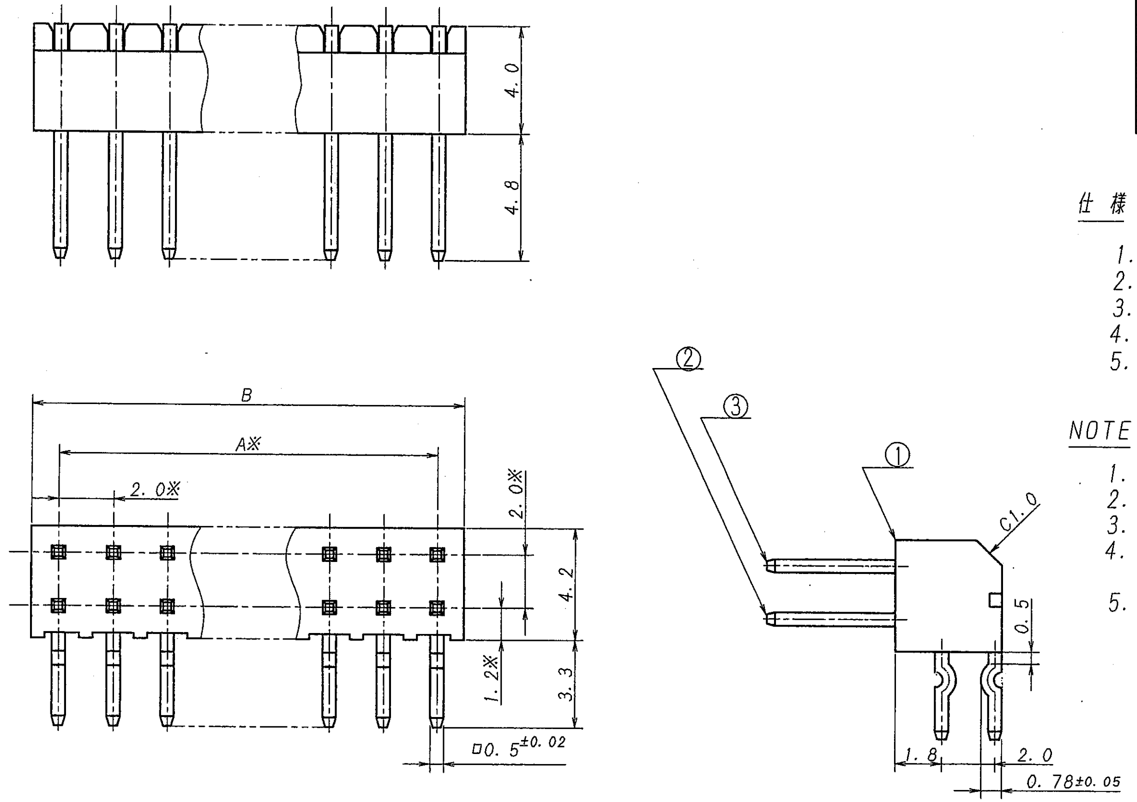

仕様

1. 最大定格電圧電流 : 250V, 3A (AC, DC)
2. 使用温度 : -40~105℃
3. キンク : 両側キンクで互いに向かい合っていること。
4. 推奨基板 : 板厚t=0.8~1.6mm 穴経$\phi 0.8^{+0.1}_{-0}$
5. その他 (※) : 根元管理とする

NOTE

1. MAXIMUM RATING VOLTAGE AND CURRENT: 250V, 3A (AC, DC)
2. TEMPERTURE RANGE: -40~105℃
3. FORMING : OPPOSITE ALL FORMING DIRECTION
4. RECOMMENDED HOLE SIZE AND THICKNESS OF P.C.B: $\phi 0.8^{+0.1}_{-0}$ 0.8~1.6mm THICK
5. OTHERS (※) : MANAGED AT THE BOTTOM.

ISSUED '13.3.27 IRISO ENG. DEPT.

LTR 記号	ECN NO	REVISION RECORD 記事	DR	CHK	DATE 年月日
Δ					
Δ					
Δ					
Δ					
Δ					
Δ					
Δ					
0	43719	RELEASED	Y.S	T.A	'13-3-21

MATERIAL 材質
① ベース : ガラス入り46ナイロン樹脂 自然色 (アイボリー), UL94V-0
① BASE: GLASS FILLED 46NYLON UL94V-0 COLOR: NATURAL (IVORY)
②③ 端子/PIN: 黄銅/BRASS

FINISH 仕上げ
ニッケル下地めっき/OVER NICKEL PLATE 2μmMIN.
金めっき/GOLD PLATE 0.1μmMIN.

GENERAL TOLERANCES 一般公差
DIM 寸法 ± 0.3
ANGLE 角度 ±

3RD. ANG. PROJ. 三角法

SCALE 尺度 /
UNIT 単位 mm
DR '13-3-21 Y. Suzuki
DSN '11-5-21 E. Matsu
CHK '13-3-21 T. abe
APP '13-3-21 M. Takagi

IRISO ELECTRONICS CO., LTD.
イリソ電子工業株式会社

TITLE 名称
9220シリーズ ピンヘッダー
SERIES 9220 PIN HEADER

EDP No
上表参照・SEE CHART

PARTS No 部番
9220B-※※ZA39-GF

DWG No 図番
IMSA-9220B-※※ZA39-GF

REV. 0

DO NOT SCALE DRAWING.
THIS DRAWING CONTAINS INFORMATION THAT IS PROPRIETARY TO IRISO AND SHOULD NOT BE USED WITHOUT WRITTEN PERMISSION. 本図面は、イリソ電子工業(株)の所有する情報を含むもので当社の許可なく複製を禁止する。
REDUSED COPY