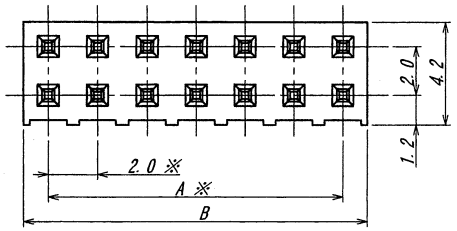

極数 CKT	部品番号 PARTS No.	A	B
4	9220B-04ZA48-GF	2.0	4.0
6	9220B-06ZA48-GF	4.0	6.0
8	9220B-08ZA48-GF	6.0	8.0
10	9220B-10ZA48-GF	8.0	10.0
12	9220B-12ZA48-GF	10.0	12.0
14	9220B-14ZA48-GF	12.0	14.0
16	9220B-16ZA48-GF	14.0	16.0
18	9220B-18ZA48-GF	16.0	18.0
20	9220B-20ZA48-GF	18.0	20.0
22	9220B-22ZA48-GF	20.0	22.0
24	9220B-24ZA48-GF	22.0	24.0

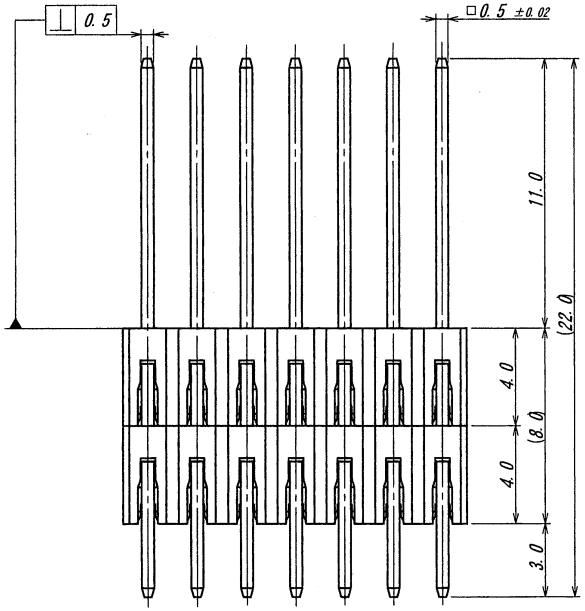

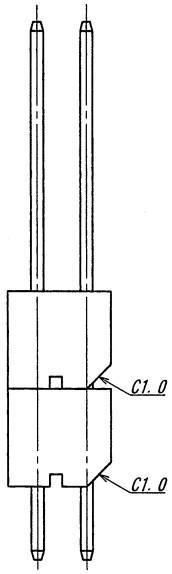

仕様
1. 最大定格電圧電流 : 250V, 3A (AC, DC)
2. 使用温度範囲 : -40～+105℃
3. ※根元管理

NOTE
1. MAXIMUM RATING VOLTAGE AND CURRENT : 250V, 3A (AC, DC)
2. TENPERATURE RANGE : -40～+105℃
3. ※AT BOTTOM

ISSUED '15.1.19 IRISO ENG. DEPT.

LTR 記号	ECN No	REVISION RECORD 記事	DR	CHK	DATE 年月日
△					
△					
△					
△					
△					
△					
△					
△	49069	RELEASED	M.T	Suma	'15-01-15

MATERIAL 材質
①ベース：ガラス入り46ナイロン
自然色(アイボリー), UL94V-0
BASE :GLASS FILLED 46NYLON,
COLOR:NATURAL (IVORY), UL94V-0
②端子/PIN：黄銅/BRASS

FINISH 仕上げ
② ニッケル下地めっき/OVER NICKEL PLATE 2μmMIN.
金めっき/Au PLATE 0.1μmMIN.

GENERAL TOLERANCES 一般公差
DIM 寸法 ± 0.3
ANGLE 角度 ±

3RD. ANG. PROJ. 三角法

SCALE 尺度 —
UNIT 単位 mm
DR '15-01-15 M. Tajima
DSN '04-12-21 E. Kitayama
CHK 1/15 '15 Suma
APP 1/15 M. Takagi

IRISO ELECTRONICS CO., LTD
イリソ電子工業株式会社

TITLE 名称
9220シリーズ ピンヘッダー
SERIES 9220 PIN HEADER

EDP No

PARTS No 部番
IMSA-9220B-**ZA48-GF

DWG No 図番
110-409220-057

REV. 0

DO NOT SCALE DRAWING.
THIS DRAWING CONTAINS INFORMATION THAT IS PROPRIETARY TO IRISO AND SHOULD NOT BE USED WITHOUT WRITTEN PERMISSION. 本図面は、イリソ電子工業（株）の所有する情報を含むもので当社の許可なく複製を禁止する。

REDUCED COPY