キンク位置（キンク有り=△▽)端子抜け=X																											
KINK (WITH=△▽)WITHOUT POST=X																											
PIN NO.	1	3	5	7	9	11	13	15	17	19	21	23	25	27	29	31	33	35	37	39	41	43	45	47	49	51	53
	▽	○	○	○	×	○	○	○	○	○	○	○	○	○	○	○	○	○	○	○	○	○	○	○	×	○	▽
PIN NO.	2	4	6	8	10	12	14	16	18	20	22	24	26	28	30	32	34	36	38	40	42	44	46	48	50	52	54
	△	○	○	○	○	○	○	○	○	○	○	○	○	○	○	○	○	○	○	○	○	○	○	○	○	○	△

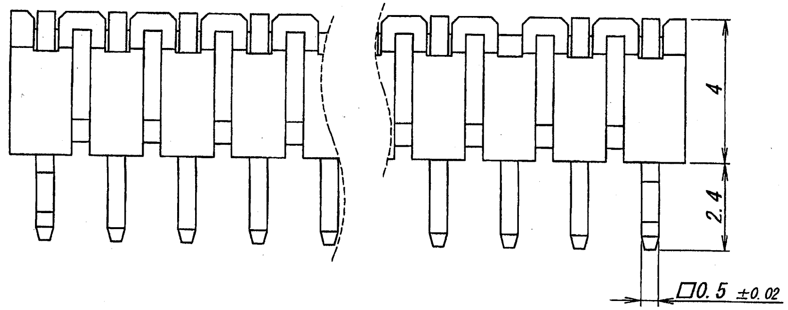

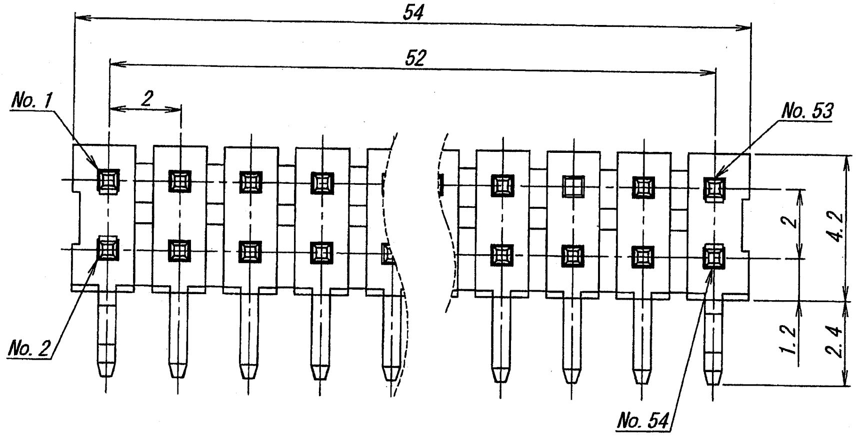

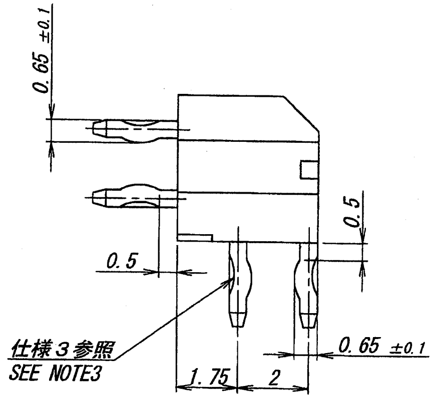

仕 様

1. 最大定格電圧電流 :250V, 3A (AC, DC)
2. 使用温度範囲 :-40～+105°C
3. キ ク : 向きは対向、位置は上表参照
4. 推奨基板 : 板厚t=0.8～1.6mm
   穴径Φ0.8 $^{+0.1}_{-0}$

NOTE

1. MAXIMUM RATING VOLTAGE AND CURRENT:250V, 3A (AC, DC).
2. TEMPERATURE RANGE :-40～+105°C
3. FORMING : OPPOSITE KINK DIRECTION. SEE THE ABOVE TABLE.
4. RECOMMENDED HOLE SIZE AND THICKNESS OF P.C.B.
   Φ0.8 $^{+0.1}_{-0}$
   0.8～1.6mm THICK

ISSUED '10.11.-4 IRISO ENG. DEPT.

LTR 記号	ECN No	REVISION RECORD 記事	DR	CHK	DATE 年月日
△	38202	RELEASED	ZOU	You	'10-03-24

MATERIAL 材質
①ベース：ガラス入りPBT樹脂 黒色, UL94V-0
①BASE : GLASS FILLED PBT UL94V-0 COLOR:BLACK
②端子/PIN：黄銅/BRASS

FINISH 仕上げ
前めっき/PRE-PLATE
ニッケル下地めっき/OVER Ni PLATE:1.0μm MIN
リフローめっき/TIN REFLOW PLATE:2.0μm MIN

GENERAL TOLERANCES 一般公差
DIM 寸法 ± 0.3
ANGLE 角度 ±

3RD. ANG. PROJ. 三角法

SCALE 尺度 /
UNIT 単位 mm
DR '10-03-24 Zoujingli
DSN '02-01-30 E.matsu.
CHK '10-3-24 Yougojin
APP '10-3-24 U. Nakahashi

IRISO ELECTRONICS CO., LTD
イリソ電子工業株式会社

TITLE 名称: 9224 シリーズ ピンヘッダー SERIES 9224 PIN HEADER
EDP No
PARTS No 部番: 9224B-52Z58-PT1
DWG No 図番: IMSA-9224B-52Z58-PT1
REV. 0

DO NOT SCALE DRAWING.
THIS DRAWING CONTAINS INFORMATION THAT IS PROPRIETARY TO IRISO AND SHOULD NOT BE USED WITHOUT WRITTEN PERMISSION. 本図面は、イリソ電子工業（株）の所有する情報を含むもので当社の許可なく複製を禁止する。