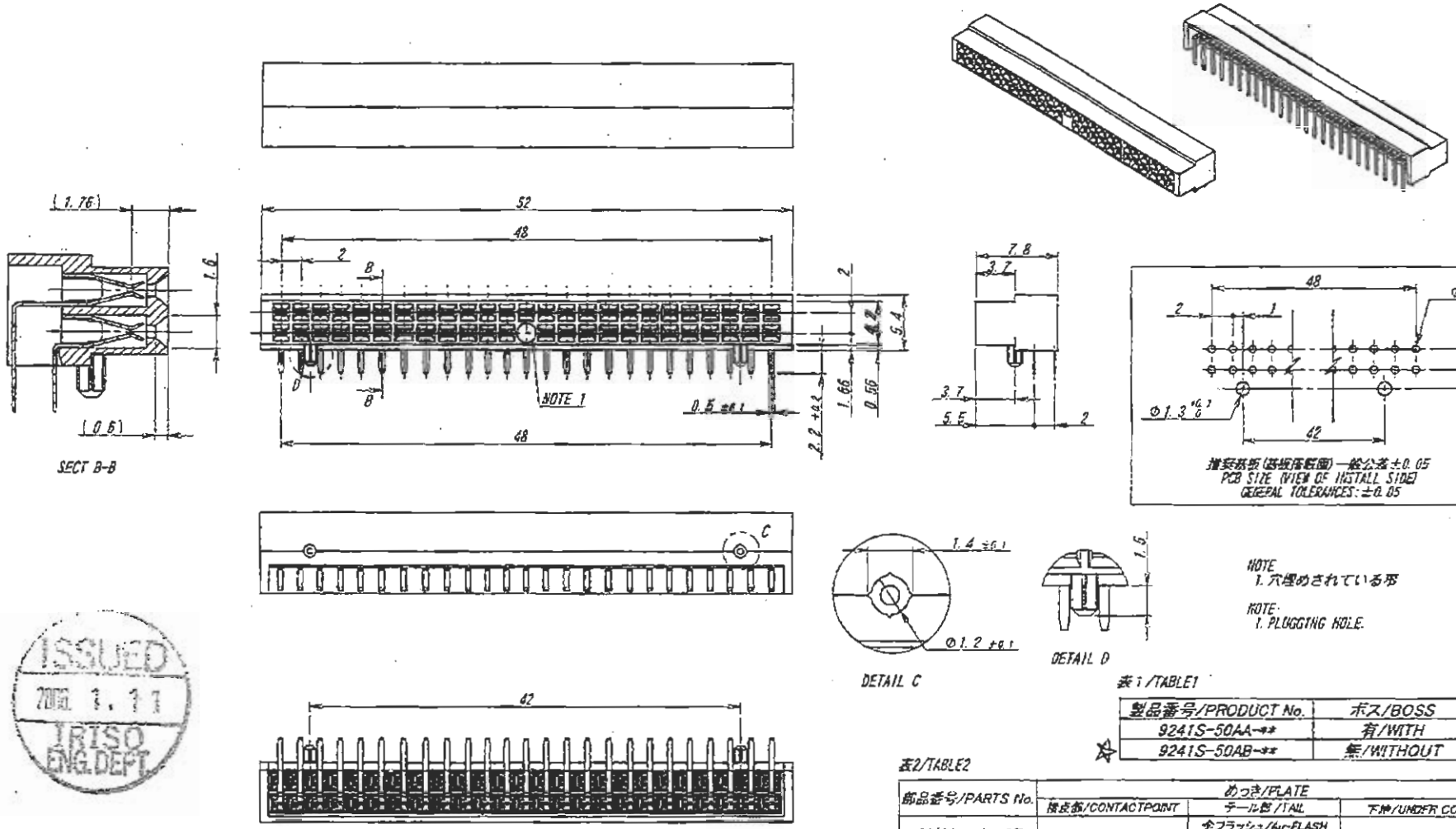

推奨基板(基板搭載面)一般公差±0.05
PCB SIZE (VIEW OF INSTALL SIDE)
GENERAL TOLERANCES: ±0.05

NOTE
1. 穴埋めされている形

NOTE:
1. PLUGGING HOLE.

表1/TABLE1

製品番号/PRODUCT No.	ボス/BOSS
9241S-50AA-**	有/WITH
9241S-50AB-**	無/WITHOUT

表2/TABLE2

部品番号/PARTS No.	めっき/PLATE		
	接点部/CONTACTPOINT	テール部/TAIL	下地/UNDER COAT
9241S-50A*-GF	金めっき/Au-PLATE 0.1μmMIN	金フラッシュ/Au-FLASH 0.05μmMIN	ニッケル下地/Ni-PLATE 1~3μm
9241S-50A*-GFC		錫鋼/TAIL TIN-COPPER 2~5μm	

ISSUED 2006. 1. 11 IRISO ENG.DEPT.

△					
△					
△					
△					
△					
△					
△					
△		RELEASED	H.S	S.H	05.12.27
記号	ECN No	REVISION RECORD 年	DR	CHK	DATE 年.月.日

MATERIAL 材質
①ハウジング:46ナイロン樹脂、黒色、UL94V-0
②コンタクト:リン青銅 (t=0.15)
①HAUSING:46NYLON COLOR: BLACK UL94V-0
②CONTACT: PHOSPHOR BRONZ (t=0.15)

FINISH 仕上げ
表2参照/SEE TABLE2

GENERAL TOLERANCES 一般公差
MIN 寸法 ±0.3
ANGLE 角度 ±

3RD. ANG. PROJ. 三角法

SCALE 尺度 /
UNIT 単位 mm
DR 12/15 W. Shinda
DSN 12/15 W. Shinda
CHK 12/15 A. Matsumoto
APP 05-12-28 H. Suzuki

IRISO ELECTRONICS CO., LTD
イリソ電子工業株式会社

TITLE 名称 9241 シリーズ ソケット SERIES 9241 SOCKET
EDP No
PARTS No 図番 9241S-50A*-**
DWG No 図番 IMSA-9241S-50A*-**
REV. 0

DO NOT SCALE DRAWING.
THIS DRAWING CONTAINS INFORMATION THAT IS PROPRIETARY TO IRISO AND SHOULD NOT BE USED WITHOUT WRITTEN PERMISSION. 本図面は、イリソ電子工業(株)の所有する情報を含むもので当社の許可なく複製を禁止する。