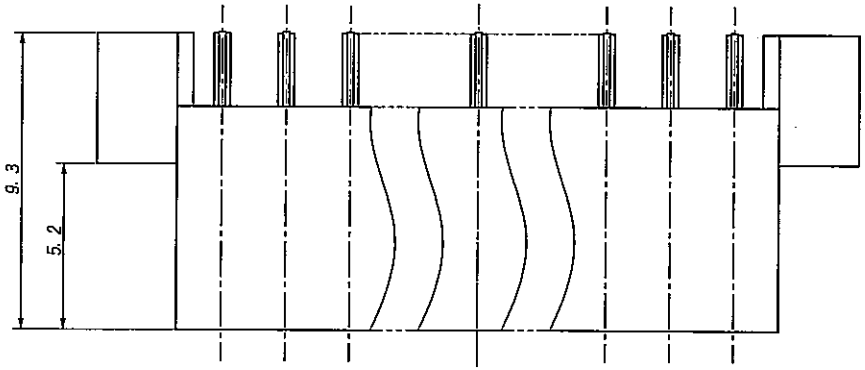

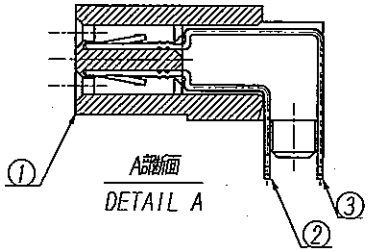

A部詳細
DETAIL A

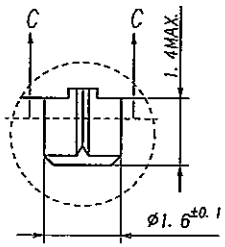

B部詳細
DETAIL B

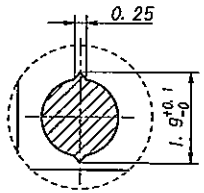

C部詳細
DETAIL C

仕様
1. 最大定格電圧電流：125V, 1A (AC, DC)
2. 使用温度範囲　：-40～+105℃
3. その他　　：26番目の角穴は穴埋めされている事.

NOTE
1. MAXIMUM RATING VOLTAGE AND CURRENT: 125V, 1A (AC, DC)
2. TEMPERATURE RANGE: -40℃ TO +105℃
3. OTHER : PLUGGING HOLE OF No. 26.

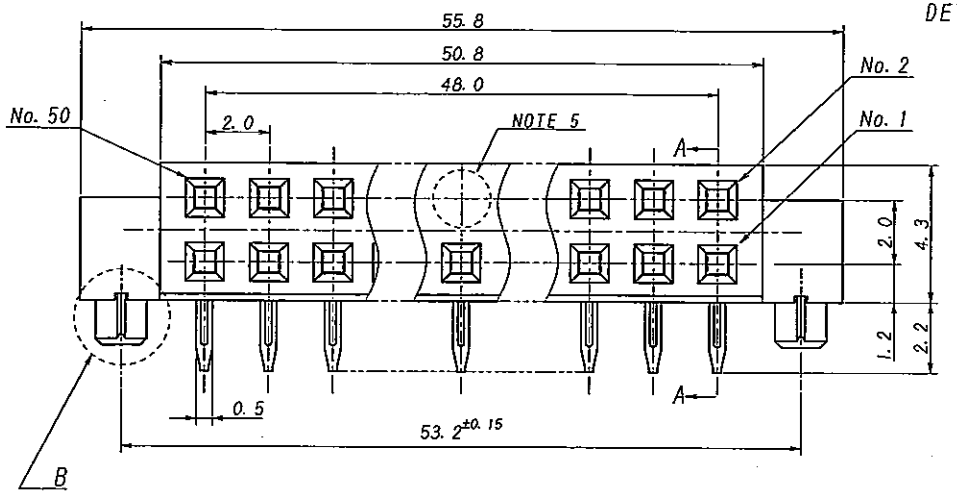

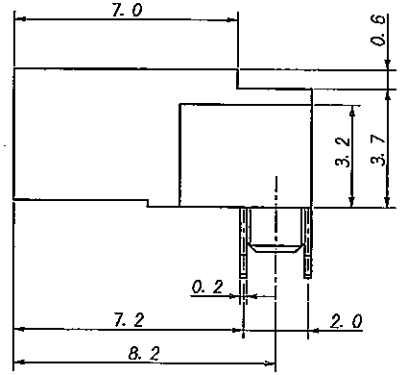

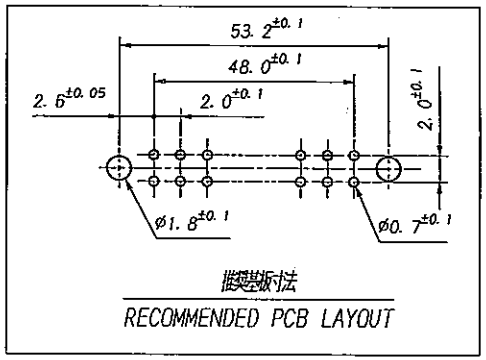

推奨基板寸法
RECOMMENDED PCB LAYOUT

LTR 記号	ECN NO	REVISION RECORD 改訂	DR	CHK	DATE 年月日
△					
△					
△					
△					
△					
△					
△					
△	00027	Released	Y.S	M.J	03-10-6

MATERIAL 材質
① ハウジング：ガラス入りPBT樹脂、黒色. UL94V-0
HOUSING : GLASS FILLED PBT UL94V-0. COLOR BLACK
②③ 端　子：銅合金
CONTACT : COPPER ALLOY

FINISH 仕上げ
②③ 全体Ni下地めっき、接点部 金めっき0.1μm MIN.
テール部 金めっき0.05μmMIN.
ALL OVER Ni PLATE
CONTACT AREA: GOLD 0.1μmMIN.
SOLDER TAIL: GOLD PLATE 0.05μmMIN.

GENERAL TOLERANCES 一般公差
DIM 寸法 ± 0.3
ANGLE 角度 ±

3RD. ANG. PROJ. 三角法

SCALE 尺度	/
UNIT 単位	mm
DR	10-6-03 Y. Jasaki
DSN	10-6-03 Y. Jasaki
CHK	03/10/7 M. Joshikawa
APP	03-10-7 H. Suzuki

IRISO ELECTRONICS CO., LTD.
イリソ電子工業株式会社

TITLE 名称	9289シリーズ ソケット SERIES 9289 SOCKET
EDP No	08073139
PARTS No 部番	9289S-50A-GFA
DWG No 図番	IMSA-9289S-50A-GFA
REV.	0

DO NOT SCALE DRAWING.
THIS DRAWING CONTAINS INFORMATION THAT IS PROPRIETARY TO IRISO AND SHOULD NOT BE USED WITHOUT WRITTEN PERMISSION. 本図面は、イリソ電子工業株の所有する情報を含むもので当社の許可なく複製を禁止する。
REDUSED COPY