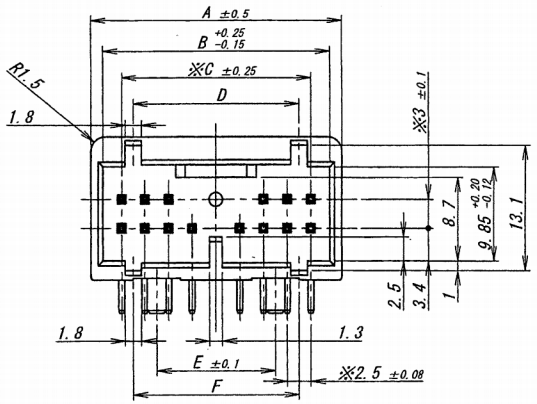

NOTE
1. 最大定格電流電圧 : 250V、3A(AC,DC)
MAXIMUM RATING VOLTAGE AND CURRENT
2. 使用温度範囲 : -40～+105℃
TEMPERATURE RANGE
3. ※部は根元にて管理
※AT BOTTOM
4. 本該品はウィスカーの発生を通常品よりも抑制する効果を待たせた製品で有りますが、ウィスカーの発生を無くす事を保証する製品では有りません。
THIS PRODUCT HAS EFFECT TO SUPPRESS THE OCCURRENCE OF WHISKER THAN NORMAL. HOWEVER, IT IS NOT A PRODUCT THAT GUARANTEES THAT THERE IS NO OCCURRENCE OF WHISKER.

製品番号 PRODUCT No.	A	B	C	D	E	F
9457B-14L-PT1	26.5	24	20	17.5	12.5	17.5
9457B-30L-PT1	46.5	44	40	32.5	30	37.5

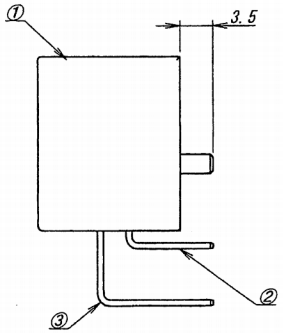

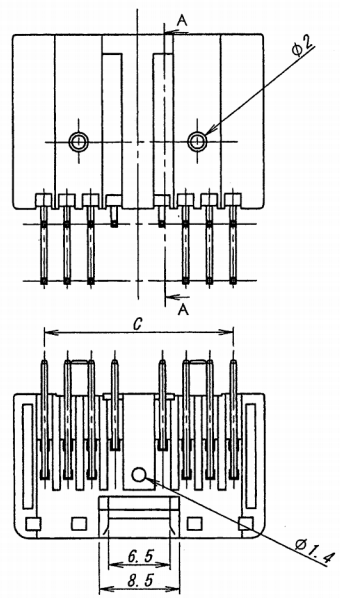

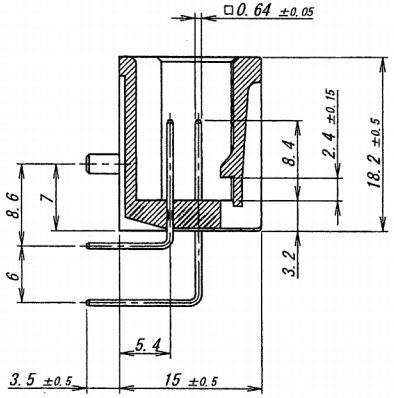

SECT. A-A

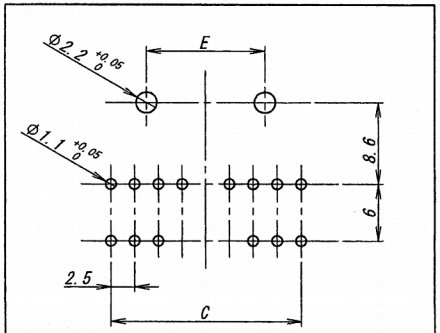

推奨基板寸法/RECOMMEND P.C.B SIZE
一般公差/GENERAL TOLERANCE: ±0.05mm
基板厚/PCB THICKNESS: 1.6±0.05mm

ISSUED '15.3.18 IRISO ENG. DEPT.

LTR 記号	ECN No	REVISION RECORD 記 事	DR	CHK	DATE 年月日
△					
△					
△					
△					
△					
△					
1	49536	RELEASED	You	Sheng	'15-3-17
0	—	SKETCHED	You	Sheng	'15-2-15

MATERIAL 材質
①ベース : PBT樹脂、GF0%、UL94HB、緑色
BASE : PBT, GF0%, UL94HB, COLOR: GREEN
②③ピン/PIN : 黄銅/BRASS

FINISH 仕上げ
前めっき/PRE-PLATE
ニッケル下地めっき/OVER NICKEL PLATE : 1μmMIN.
錫リフローめっき/TIN REFLOW PLATE : 2μmMIN.

GENERAL TOLERANCES 一般公差
DIM 寸法 ± 0.3
ANGLE 角度 ±

3RD. ANG. PROJ. 三角法

SCALE 尺度 /
UNIT 単位 mm
DR '15-3-17 Yougijun
DSN '15-2-6 Yougijun
CHK 15-3-17 Shenghin
APP 15/03/17

IRISO ELECTRONICS CO., LTD
イリソ電子工業株式会社

TITLE 名称 9457 シリーズ ピンヘッダー SERIES 9457 PIN HEADER
EDP No
PARTS No 部番 IMSA-9457B-**L-PT1
DWG No 図番 110-409457-008
REV. 1

DO NOT SCALE DRAWING.
THIS DRAWING CONTAINS INFORMATION THAT IS PROPRIETARY TO IRISO AND SHOULD NOT BE USED WITHOUT WRITTEN PERMISSION. 本図面は、イリソ電子工業（株）の所有する情報を含むもので当社の許可なく複製を禁止する。

REDUSED COPY