仕様

1. ※印部は、根元管理とする。

NOTE

1. ※ : AT BOTTOM

ISSUED '08.1.18 IRISO ENG. DEPT.

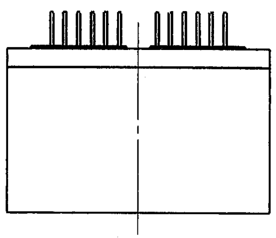

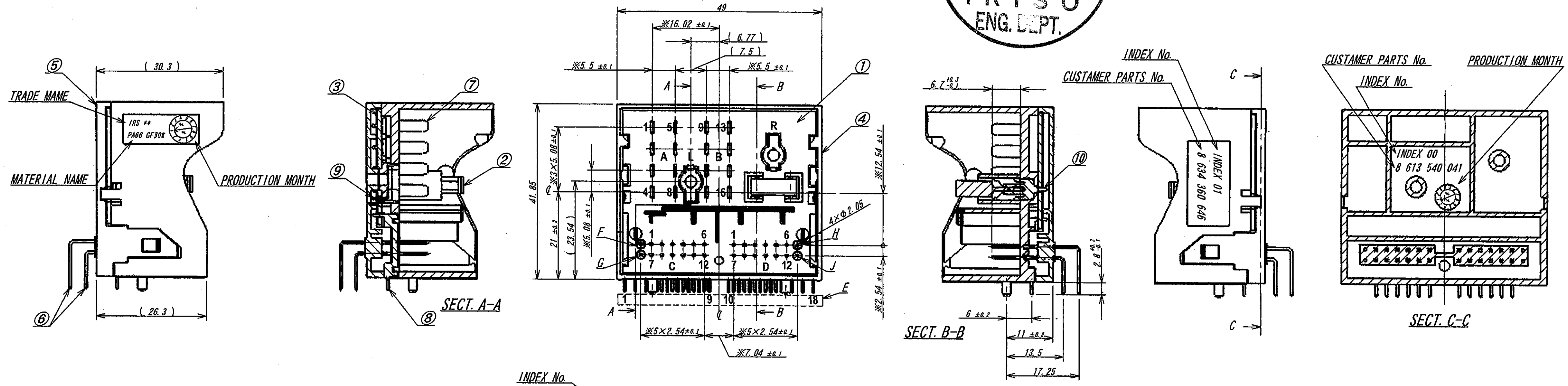

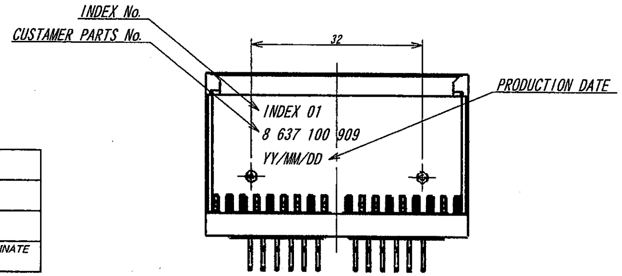

No.	名称(PARTS NAME)	客先品番(CUSTOMER PARTS No.)	仕様(REMARK)
①	コネクタ(TERMINAL BOX)	8 637 100 909	
②	ヒューズ(FUSE)	8943 999 008/10A	10A
③	PCB	8 638 216 146	FR4 EPOXY GLASS LAMMINATE UL94V-0 t=1.0

POST PART A-B	1	2	3	4	5	6	7	8	9	10	11	12	13	14	15	16
	o	o	o	o	o	o	o	o	o	o	o	o	o	o	o	o

PIN PART C	1	2	3	4	5	6	7	8	9	10	11	12
	o	o	o	o	o	o	o	o	o	o	o	o

PIN PART D	1	2	3	4	5	6	7	8	9	10	11	12
	o	o	o	o	o	o	o	o	o	o	o	o

TEST PIN	F	G	H	J	FLANGE	L	R
						o	o

PCB POST PART E	1	2	3	4	5	6	7	8	9	10	11	12	13	14	15	16	17	18
	o	o	o	o	o	o	o	o	o	o	o	o	o	o	o	o	o	o

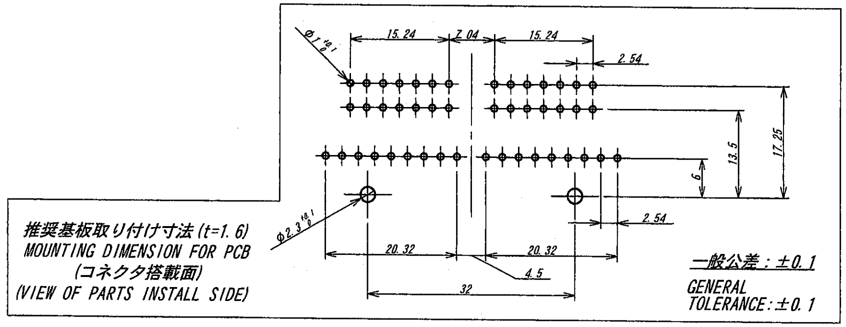

推奨基板取り付け寸法 (t=1.6)
MOUNTING DIMENSION FOR PCB
(コネクタ搭載面)
(VIEW OF PARTS INSTALL SIDE)

一般公差 : ±0.1
GENERAL TOLERANCE : ±0.1

LTR 記号	ECN No	REVISION RECORD 記事	DR	CHK	DATE 年月日
0	3/203	RELEASED	T.I	m.f	'08-1-16

MATERIAL 材質
④ ベース : 66ナイロン樹脂 GF30% 黒色 UL94HB
BASE : PA66 GF30% BLACK UL94HB
⑤ カバー : PC GF10% 黒色 UL94V-0
COVER : PC GF10% BLACK UL94V-0
⑥ ピン/PIN 黄銅/BRASS (□0.61)
⑦ ポスト/POST : 黄銅/BRASS (t=0.61)
⑧ PCBポスト/PCB POST : 黄銅/BRASS (t=0.5)
⑨ 金具/METAL FRANGE : 黄銅/BRASS (t=0.3)
⑩ ヒューズ端子/FUSE CONTACT : 黄銅/BRASS (t=0.7)

FINISH 仕上げ
⑥ ニッケル下地/OVER NICKEL PLATE : 1μmMIN.
錫めっきリフロー処理/TIN PRE-PLATED (REFLOW) : 2μmMIN.
⑦ 錫めっきリフロー処理/TIN PRE-PLATED (REFLOW) : 1.0~1.5μm
⑧⑨⑩ ニッケル下地/OVER NICKEL PLATE : 0.5~2μm
半光沢錫めっき/TIN MATT PLATE 3~6μm

GENERAL TOLERANCES 一般公差
DIM 寸法 ± 0.3
ANGLE 角度 ±

3RD. ANG. PROJ. 三角法

SCALE 尺度 /
UNIT 単位 mm
DR '08-1-16 T. Idzusa
DSN '08-1-16 T. Idzusa
CHK '08-1-16 M. Tachibana
APP 08-1-16 Suzuki

IRISO ELECTRONICS CO., LTD
イリソ電子工業株式会社

TITLE 名称
9472シリーズ ピンヘッダー
SERIES 9472 PIN HEADER

EDP No

PARTS No 部番 9472B-62Z18-TM2

DWG No 図番 IMSA-9472B-62Z18-TM2

REV. 0

DO NOT SCALE DRAWING.
THIS DRAWING CONTAINS INFORMATION THAT IS PROPRIETARY TO IRISO AND SHOULD NOT BE USED WITHOUT WRITTEN PERMISSION. 本図面は、イリソ電子工業（株）の所有する情報を含むもので当社の許可なく複製を禁止する。

REDUSED COPY