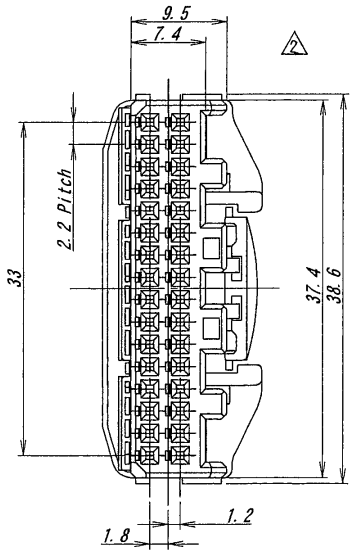

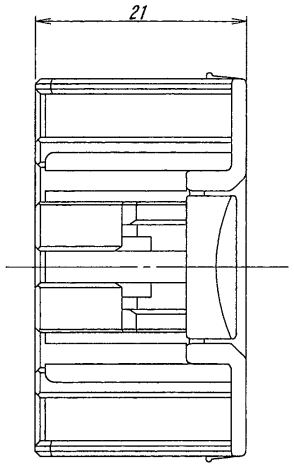

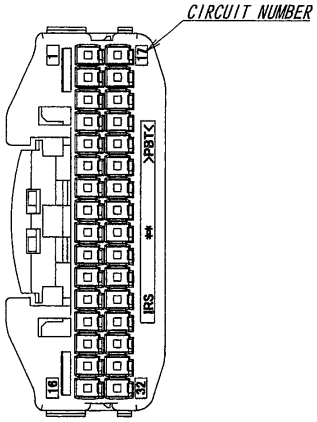

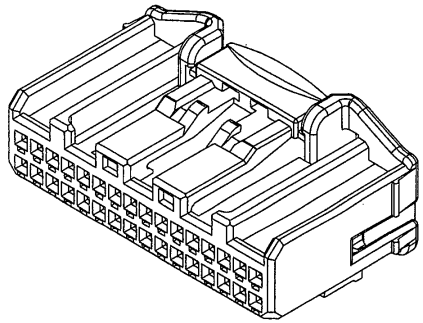

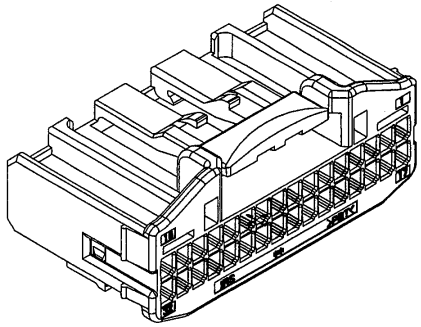

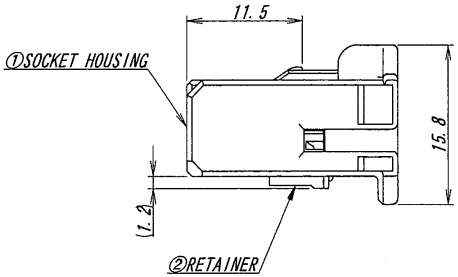

NOTE:

1. 仮係止時リテーナー突起がハウジングの外側に出ていること。
   (リテーナーが仮係止状態。)
   納品時、本係止状態になっている場合は、仮係止状態にして下さい。
2. 梱包仕様書:KS-9491N

1. THE RETENTION LATCH OF THE RETAINER MUST BE OUT SIDE OF SOCKET HOUSING WHEN PRE-ASSEMBLY. (RETAINER IS IN PRE-ASSEMBLED CONDITION)
   WHEN THE RETAINER IS IN FINAL LOCK CONDITION AT THE SHIPPED TO CUSTOMER, IT MUST BE UNLOCKED TO PRE-ASSEMBLED CONDITION.
2. PACKING SPECIFICATION:KS-9491N

ISSUED
15.5.12
IRISO
ENG.DEPT.

LTR 記号	ECN No	REVISION RECORD 記事	DR	CHK	DATE 年月日
2	49821	REVISED	T.S	T.K	'15.05/11
1	44994	RELEASED	T.S	T.K	'13.10/24
1	—	SKETCHED	T.S	T.K	'13.07/04

MATERIAL 材質
①SOCKET HOUSING : PBT樹脂, UL94HB, ナチュラル/PBT, UL94HB, COLOR:NATURAL
②RETAINER : PBT樹脂, GF含有, UL94HB, ナチュラル/GLASS FIELD PBT, UL94HB, COLOR:NATURAL

FINISH 仕上げ

GENERAL TOLERANCES 一般公差
DIM 寸法 ± 0.3
ANGLE 角度 ± 3°

3RD. ANG. PROJ. 三角法

SCALE 尺度 /
UNIT 単位 mm
DR '15-05-11 T.Sakamoto
DSN '13-07-04 T.Sakamoto
CHK '15/5/11 T.Kimata
APP '15-5-11 Y.Sugayu

IRISO ELECTRONICS CO., LTD
イリソ電子工業株式会社

TITLE 名称
9491 シリーズ ソケットハウジング 32P
SERIES 9491 SOCKET HOUSING 32P

EDP No

PARTS No 部番
IMSA-9491S-32A

DWG No 図番
110-109491-003

REV. 2

DO NOT SCALE DRAWING.
THIS DRAWING CONTAINS INFORMATION THAT IS PROPRIETARY TO IRISO AND SHOULD NOT BE USED WITHOUT WRITTEN PERMISSION. 本図面は、イリソ電子工業（株）の所有する情報を含むもので当社の許可なく複製を禁止する。

REDUSED COPY