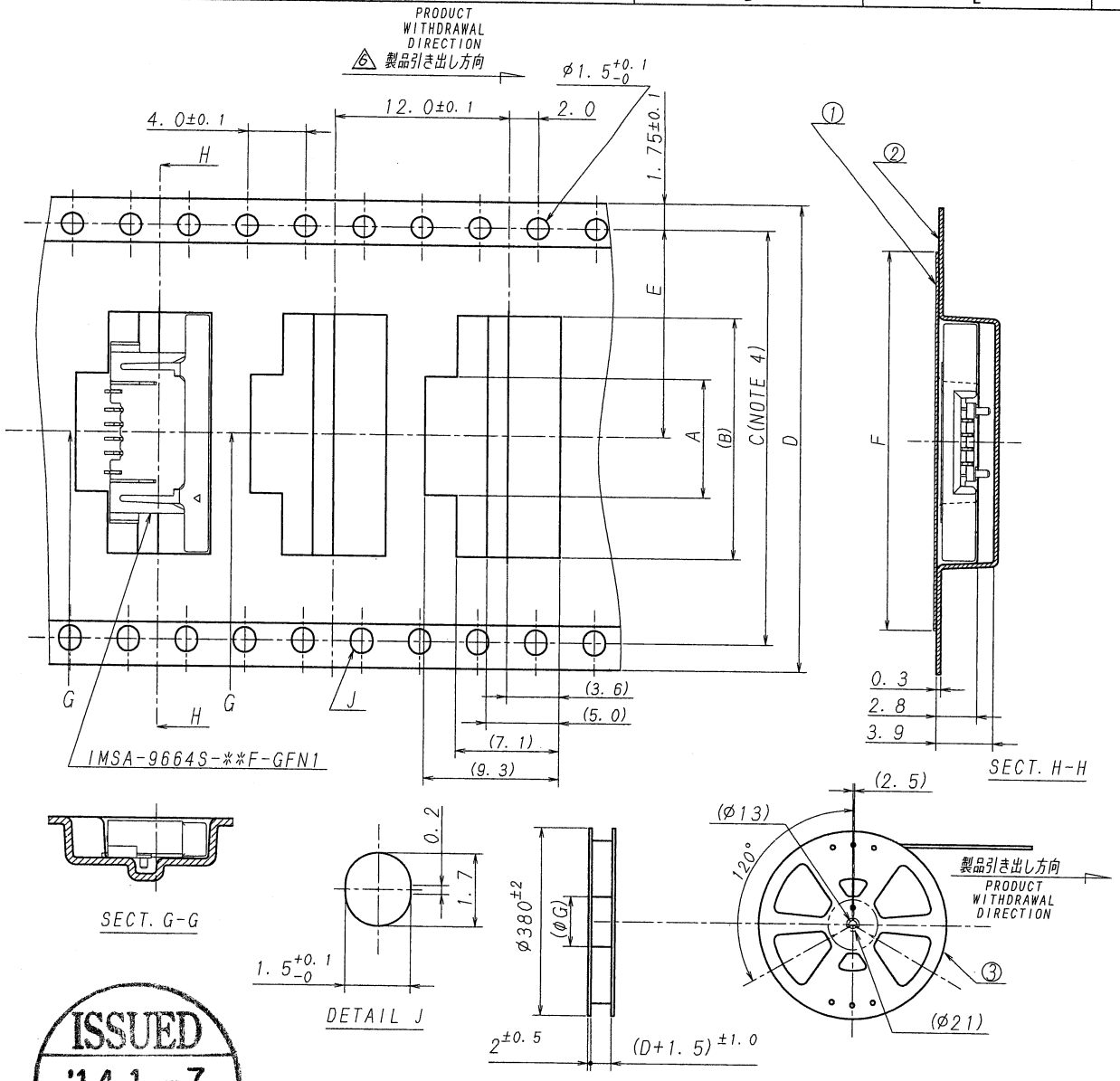

極数/CKT	製品番号/PARTS No.	A	B	C	D	E	F	G
4	9664S-04Y953	8.2	16.6		24.0	11.5	21.0	80.0
5	-05	9.2	17.6					
6	-06	10.2	18.6	28.4	32.0	14.2	26.0	
7	-07	11.2	19.6					
8	-08	12.2	20.6					
9	-09	13.2	21.6					
10	-10	14.2	22.6	40.4	44.0	20.2	37.0	
11	-11	15.2	23.6					
12	-12	16.2	24.6					
13	-13	17.2	25.6					
14	-14	18.2	26.6					
15	-15	19.2	27.6					
16	-16	20.2	28.6					
17	-17	21.2	29.6					
18	-18	22.2	30.6					
19	-19	23.2	31.6					
20	-20	24.2	32.6	52.4	56.0	26.2	49.0	
21	-21	25.2	33.6					
22	-22	26.2	34.6					
23	-23	27.2	35.6					
24	-24	28.2	36.6					
25	-25	29.2	37.6					
26	-26	30.2	38.6					
27	-27	31.2	39.6					
28	-28	32.2	40.6					
29	-29	33.2	41.6					
30	-30	34.2	42.6					
40	9664S-40Y953	44.2	52.6	68.4	72.0	34.2	65.0	100.0

NOTE

1. 梱包数量/UNIT QUANTITY:1,500 PIECES/REEL
2. リードテープ長さ/LEAD TAPE LENGTH

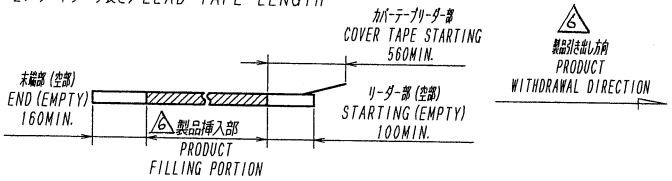

3. カバーテープの剥離強度/COVER TAPE PEELINGFORCE:0.2~1.3N
(剥離方向は、下図参照/PEELING DIRECTION AS BELOW)

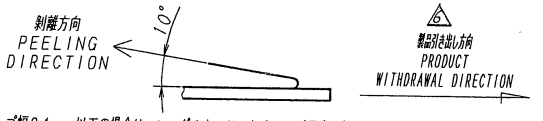

4. テープ幅24mm以下の場合は、シングルキャリアとする。(図参照)
TAPE WIDTH UNDER 24mm : SINGLE CARRIER.
(AS FOLLOWS REFERENCE)

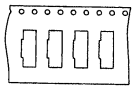

ISSUED '14.1.-7 IRISO ENG. DEPT.

LTR 記号	ECN NO	REVISION RECORD 記事	DR	CHK	DATE 年月日
7	45815	NOTE REV.	M.S	M.T	'13-12-24
6	45430	NOTE REV	L.Q	J.Ura	'13-11-26
5	42498	REVISED	T.D	T.Ura	'12-10-25

MATERIAL 材質
①カバーテープ/COVER TAPE:PET TYPE
②キャリアテープ/CARRIER TAPE:PS
③リール/REEL:PS (黒色/BLACK)

FINISH 仕上げ

GENERAL TOLERANCES 一般公差
DIM 寸法 ± 0.3
ANGLE 角度 ±

3RD. ANG. PROJ. 三角法

SCALE 尺度 ×
UNIT 単位 mm
DR '13-11-26 Lin. Qi
DSN '09-5-8 Y. Goto
CHK 11/26 '13 J. Ura
APP '13 11/26 M. Yoshihara

IRISO ELECTRONICS CO., LTD.
イリソ電子工業株式会社

TITLE 名称
SERIES 9664 SOCKET EMBOSS PRODUCT
9664シリーズ ソケット エンボス梱包品

EDP No

PARTS No 部番 IMSA-9664S-**Y953

DWG No 図番 120-109664-006 REV. 7

DO NOT SCALE DRAWING.