極数/CKT	部品番号/PARTS No.	A	B	C	D	W
10	9707S-10Y946	10.3	11.5	-	21.5	24
16	9707S-16Y946	16.3	14.2	28.4	26	32

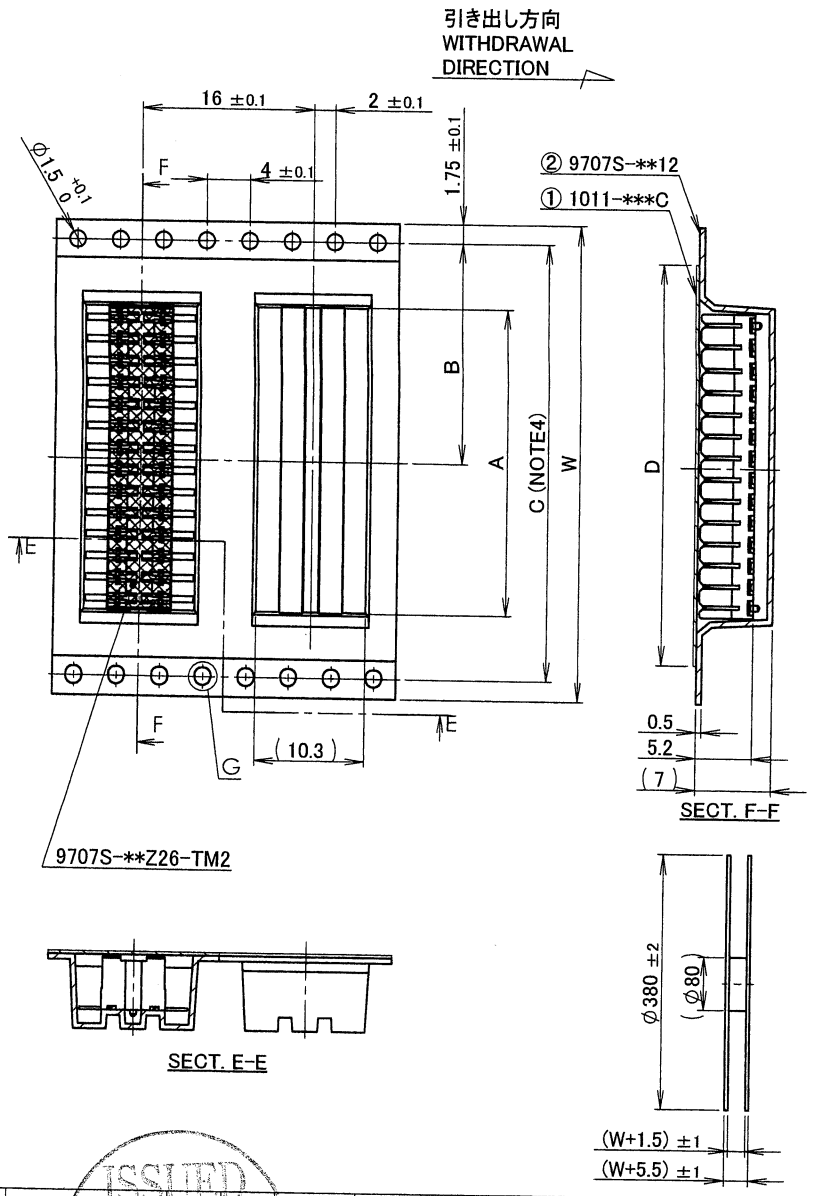

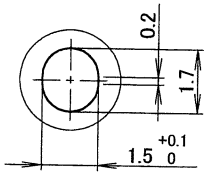

DETAIL G

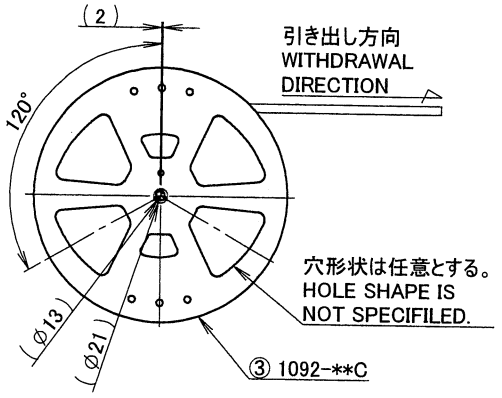

NOTE
1.梱包数量/UNIT QUANTITY:800
2.リードテープ長さ/LEAD TAPE LENGTH

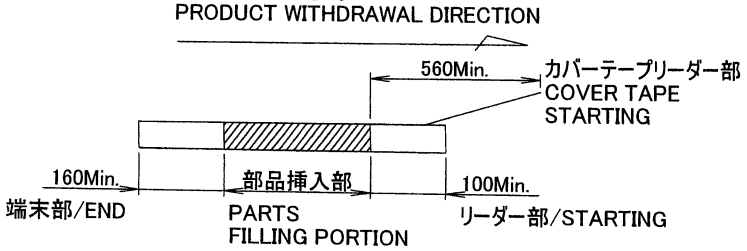

3.カバーテープの剥離強度/COVER TAPE PEELING FORCE
0.2N～1.3N

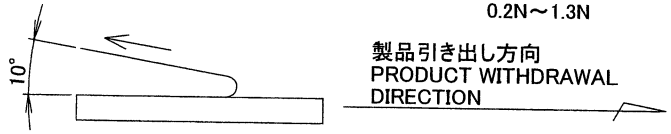

4.テープ幅24mm以下の場合はシングルキャリアとする。(図参照)
TAPE WIDTH UNDER 24mm:SINGLE CARRIER
(A DRAWING REFERENCE)

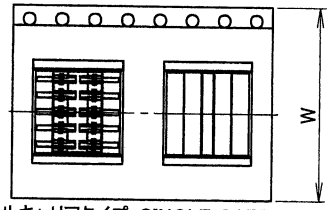

シングルキャリアタイプ:SINGLE CARRIER TYPE

ISSUED '11.8.23 IRISO ENG. DEPT.

LTR 記号	ECN No	REVISION RECORD 記事	DR	CHK	DATE 年月日
0	40083	RELEASED	H.O	S.M	10-8-17

MATERIAL 材質
①カバーテープ/COVER TAPE:PET TYPE
②キャリアテープ/CARRIER TAPE:PS
③リール/REEL:PS(黒/BLACK)

FINISH 仕上げ

GENERAL TOLERANCES 一般公差
DIM 寸法 ±0.3
ANGLE 角度 ±

3RD. ANG. PROJ. 三角法

SCALE 尺度 /
UNIT 単位 mm
DR 10-8-17 H. Oomori
DSN 07-10-31 K. Kunigoshi
CHK 10/8/17 S. Matsumoto
APP 10-8-17

IRISO ELECTRONICS CO., LTD
イリソ電子工業株式会社

TITLE 名称
9707シリーズ ソケット テーピング梱包品
SERIES 9707 SOCKET TAPING PRODUCT

EDP No

PARTS No 部番 9707S-**Y946

DWG No 図番 IMSA-9707S-**Y946

REV. 0

DO NOT SCALE DRAWING.
THIS DRAWING CONTAINS INFORMATION THAT IS PROPRIETARY TO IRISO AND SHOULD NOT BE USED WITHOUT WRITTEN PERMISSION.