極数/CKT	部品番号/PARTS No.	A	B	C	D	W
10	9709S-10Y915	10.8	14.2	28.4	26	32
16	9709S-16Y915	16.8	20.2	40.4	37	44
30	9709S-30Y915	30.8	26.2	52.4	49	56

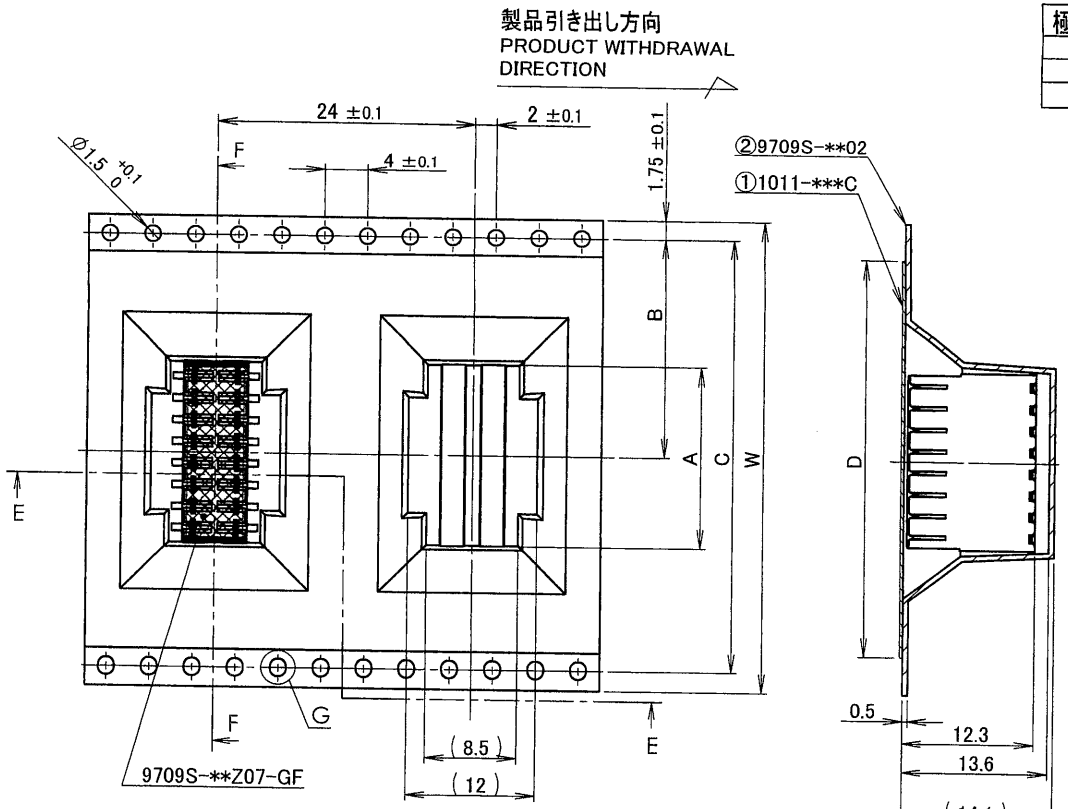

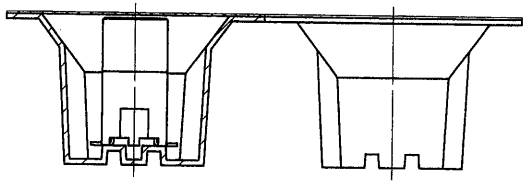

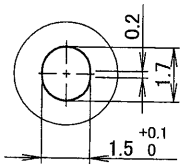

NOTE
1.梱包数量/UNIT QUANTITY:250
2.リードテープ長さ/LEAD TAPE LENGTH

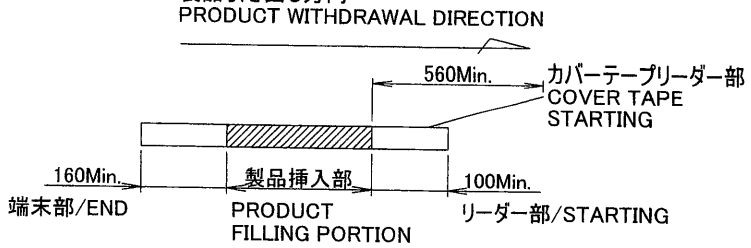

3.カバーテープの剥離強度/COVER TAPE PEELING FORCE
0.2N～1.3N

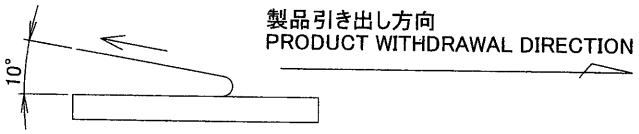

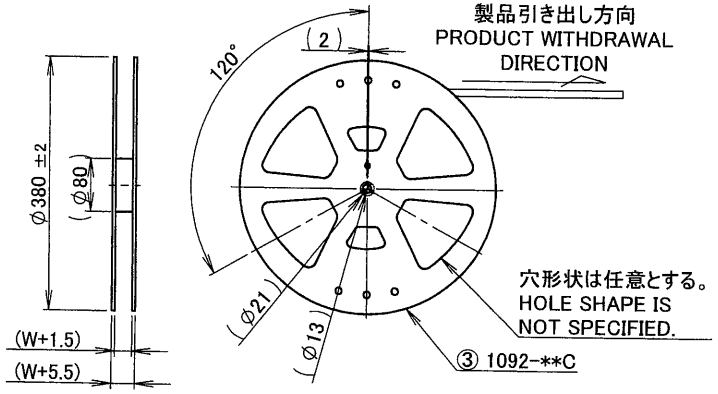

ISSUED
'12.11.28
IRISO
ENG.DEPT.

LTR 記号	ECN No	REVISION RECORD 記事	DR	CHK	DATE 年月日
D	42734	REVISED	T·H	K.K	'12-11-26

MATERIAL 材質
①カバーテープ/COVER PATE:PET TYPE
②キャリアテープ/CARRIER TAPE:PS
③リール/REEL:PS(黒/BLACK)

FINISH 仕上げ

GENERAL TOLERANCES 一般公差
DIM 寸法 ± 0.3
ANGLE 角度 ±

3RD. ANG. PROJ. 三角法

SCALE 尺度 /
UNIT 単位 mm
DR '12-11-26 T·HAYASHI
DSN '08-11-18 T.Sekine
CHK '12 11/27 K.Kobayashi
APP '12 11/27 M.Takagi

IRISO ELECTRONICS CO., LTD
イリソ電子工業株式会社

TITLE 名称
9709シリーズ ソケット エンボス梱包品
SERIES 9709 SOCKET EMBOSS PRODUCT

EDP No

PARTS No 部番
9709S-**Y915

DWG No 図番
IMSA-9709S-**Y915

REV. 0

DO NOT SCALE DRAWING.
THIS DRAWING CONTAINS INFORMATION THAT IS PROPRIETARY TO IRISO AND SHOULD NOT BE USED WITHOUT WRITTEN PERMISSION. 本図面は、イリソ電子工業（株）の所有する情報を含むもので当社の許可なく複製を禁止する