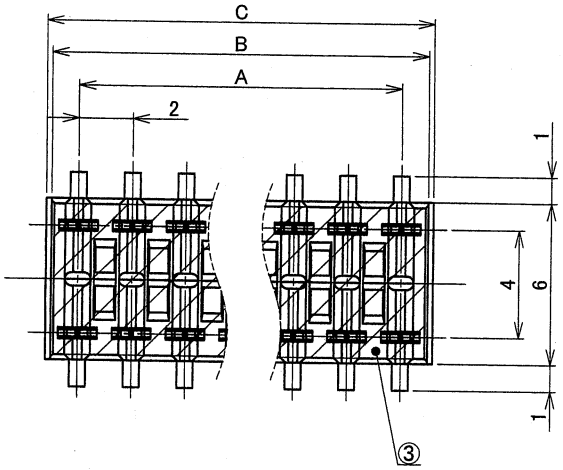

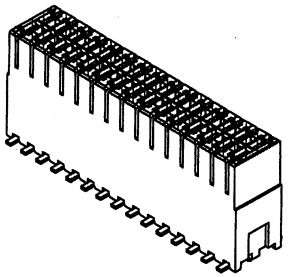

極数 CKT	部品番号 PARTS No.	A	B	C	D	NOTE
16	9709S-16Z09-TR	14	16	16.4	14	

注記
1.端子相互間のバラツキ:0.1max.
2.本製品の鉛フリーめっきは、ウィスカの抑制効果を高めるめっき処理を施していますが、ウィスカの発生を皆無にするものではありません。

NOTE
1.COPLANARITY : 0.1max.
2.THIS Pb FREE PLATING HAS WHISKER RISK.
HOWEVER,THIS PLATING HAS THE EFFECT OF DECREASING WHISKER.

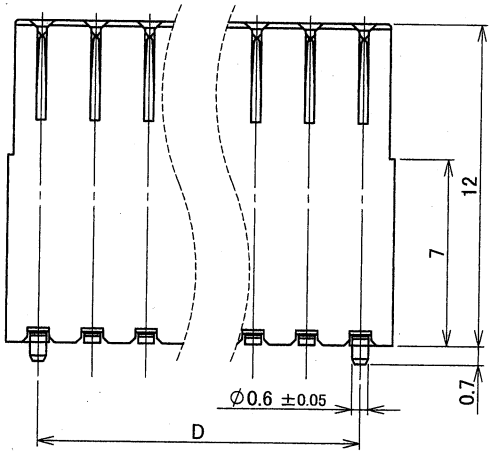

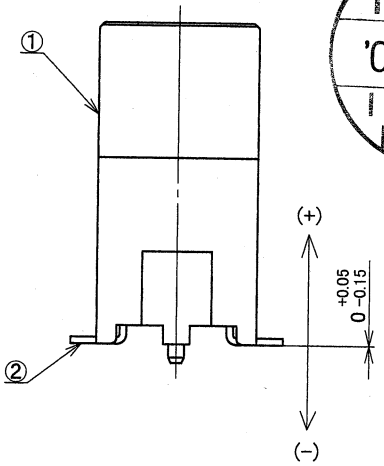

ISSUED
'09.5.26
IRISO
ENG. DEPT.

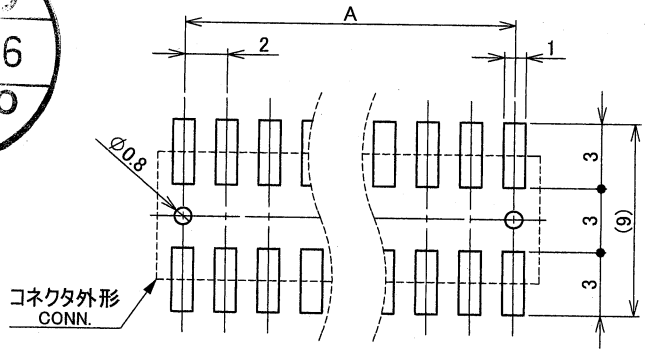

推奨基板寸法
一般公差:±0.05 基板厚:1.6mm
(マウント面)
RECOMMENDED PCB SIZE
GENERAL TOLERANCES : ±0.05
THICKNESS OF PCB : 1.6mm
(MOUNTING SIDE)

LTR 記号	ECN No	REVISION RECORD 記事	DR	CHK	DATE 年月日
△					
△					
△					
△					
△					
△					
△					
⓪	34696	RELEASED	H.O	S.M	'09-5-21

MATERIAL 材質
①ハウジング/HOUSING
ガラス入り9Tナイロン樹脂/GLASS FILLED 9T NYLON
自然色/NATURAL UL94V-0
②コンタクト/CONTACT
リン青銅/PHOSPHOR BRONZE(t=0.25)
③吸着テープ/TAPE:ポリイミド/POLYIMIDE

FINISH 仕上げ
②コンタクト/CONTACT
ニッケル下地めっき/OVER Ni PLATE:1〜3μm
錫めっき/Sn PLATE:1〜5μm
リフロー処理/REFLOW

GENERAL TOLERANCES 一般公差
DIM 寸法 ± 0.3
ANGLE 角度 ±

3RD. ANG. PROJ. 三角法

SCALE 尺度
DR '09-5-21 H. Oomori
CHK '09.5.21 S. Hatsuriko
UNIT 単位 mm
DSN '08/10/15 T. SEKINE
APP '09.5.22

IRISO ELECTRONICS CO., LTD
イリソ電子工業株式会社

TITLE 名称
9709シリーズ ソケット
SERIES 9709 SOCKET

EDP No

PARTS No 部番
9709S-**Z09-TR

DWG No 図番
IMSA-9709S-**Z09-TR

REV. 0

DO NOT SCALE DRAWING.
THIS DRAWING CONTAINS INFORMATION THAT IS PROPRIETARY TO IRISO AND SHOULD NOT BE USED WITHOUT WRITTEN PERMISSION. 本図面は、イリソ電子工業(株)の所有する情報を含むもので当社の許可なく複製を禁止する。

REDUSED COPY