極数/CKT	部品番号/PARTS No.	A	B	C	D	E
90	9827B-90Z57-GFC	35.2	37.0	38.4	40.3	40.1
100	9827B-100Z57-GFC	39.2	41.0	42.4	44.3	44.1
110	9827B-110Z57-GFC	43.2	45.0	46.4	48.3	48.1
120	9827B-120Z57-GFC	47.2	49.0	50.4	52.3	52.1

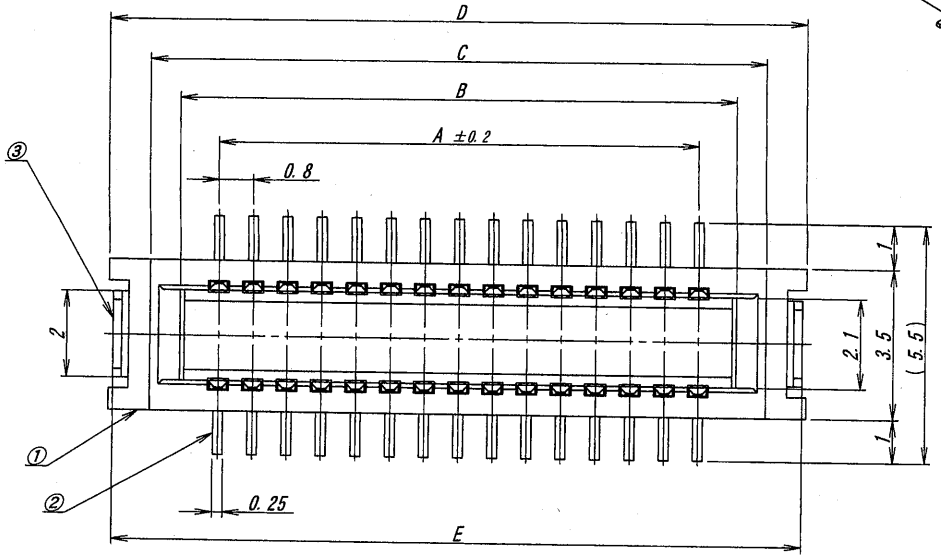

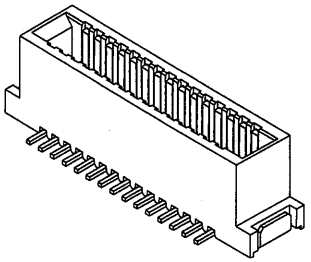

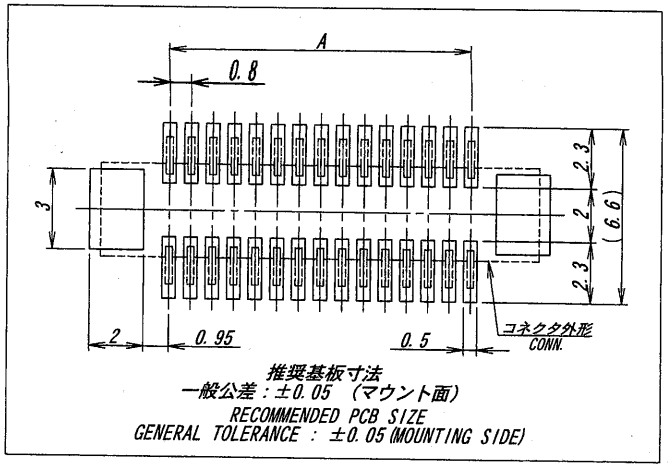

NOTE

1. コプラナリティ/COPLANARITY : 0.1MAX.

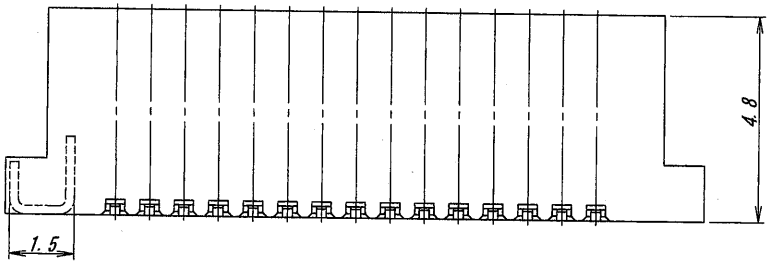

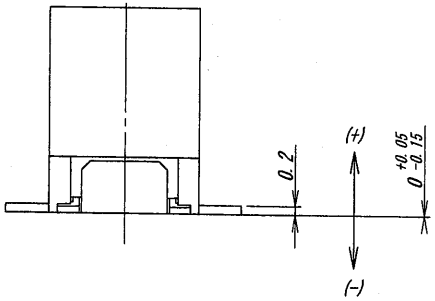

LTR 記号	ECN No	REVISION RECORD 記事	DR	CHK	DATE 年月日
△					
△					
△					
△					
△					
△					
△	38223	RELEASED	S.Y	M.T	'11-3-24

ISSUED '11.3.31 IRISO ENG. DEPT.

MATERIAL 材質
①ベース : ガラス入りLCP樹脂 UL94V-0,黒色
②ポスト : リン青銅 (t=0.2)
③金具 : 黄銅 (t=0.2)
①BASE : GLASS FILLED LCP UL94V-0, BLACK
②POST : PHOSPHOR BRONZE (t=0.2)
③DEVICE : BRASS (t=0.2)

FINISH 仕上げ
②ポスト/POST : ニッケル下地めっき/OVER Ni PLATE:2μmMIN.
金めっき/Au PLATE:0.1μmMIN.
③金具/DEVICE : ニッケル下地めっき/OVER Ni PLATE : 1~3μm
スズ一銅めっき/Sn-Cu PLATE : 2~5μm

GENERAL TOLERANCES 一般公差
DIM 寸法 ±0.3
ANGLE 角度 ±

3RD. ANG. PROJ. 三角法

SCALE 尺度 /
UNIT 単位 mm
DR '11-3-24 yamagata
DSN '08-2-1 H.Oomori
CHK '11 3/24 M.TAKAO
APP '11-3-24 U.Nakahara

IRISO ELECTRONICS CO., LTD
イリソ電子工業株式会社

TITLE 名称
9827シリーズ プラグ
SERIES 9827 PLUG

EDP No

PARTS No 部番
9827B-**Z57-GFC

DWG No 図番
IMSA-9827B-**Z57-GFC

REV. 0

DO NOT SCALE DRAWING.
THIS DRAWING CONTAINS INFORMATION THAT IS PROPRIETARY TO IRISO AND SHOULD NOT BE USED WITHOUT WRITTEN PERMISSION. 本図面は、イリソ電子工業（株）の所有する情報を含むもので当社の許可なく複製を禁止する
[REDUSED COPY]