極数/CKT	部品番号/PARTS No.	A	B	C	D	E	F
30	9827S-30Z**-GFN4	21.0	11.2	18.0	15.8	20.8	12.8
40	9827S-40Z**-GFN4	25.0	15.2	22.0	19.8	24.8	16.8
50	9827S-50Z**-GFN4	29.0	19.2	26.0	23.8	28.8	20.8
60	9827S-60Z**-GFN4	33.0	23.2	30.0	27.8	32.8	24.8
70	9827S-70Z**-GFN4	37.0	27.2	34.0	31.8	36.8	28.8
80	9827S-80Z**-GFN4	41.0	31.2	38.0	35.8	40.8	32.8

部品番号/PARTS No.	備考/NOTE
9827S-**Z25-GFN4	ボス有り/WITH BOSS
9827S-**Z26-GFN4	ボス無し/WITHOUT BOSS

NOTE
1.コプラナリティ/COPLANARITY:0.1MAX

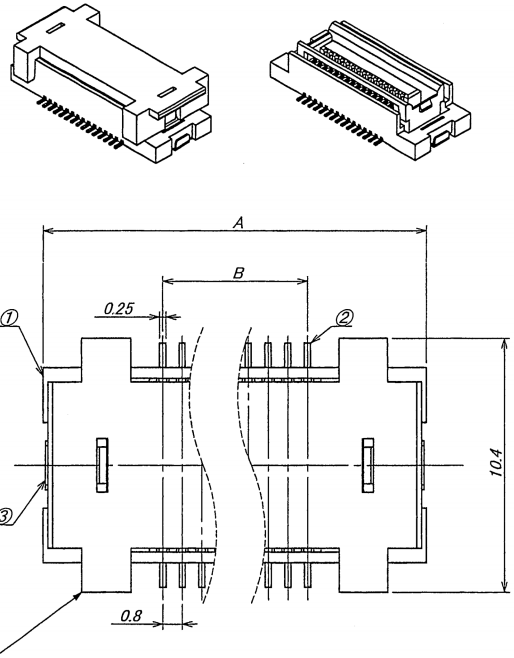

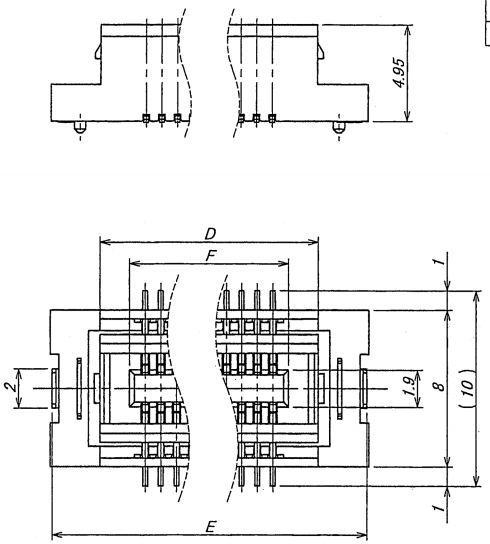

キャップ無し/WITHOUT CAP

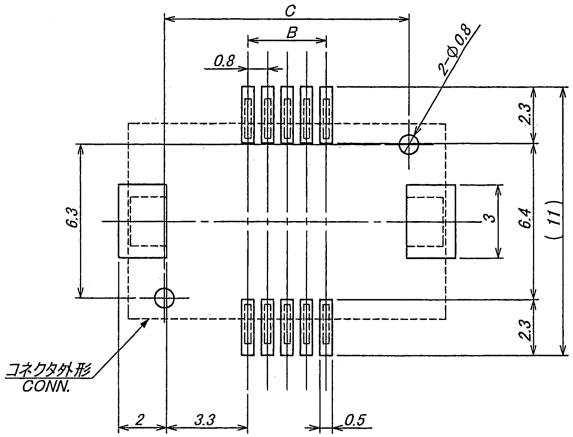

推奨基板寸法
一般公差:±0.05(マウント面)
RECOMMENDED PCB SIZE
GENERAL TOLERANCE:±0.05(MOUNTING SIDE)

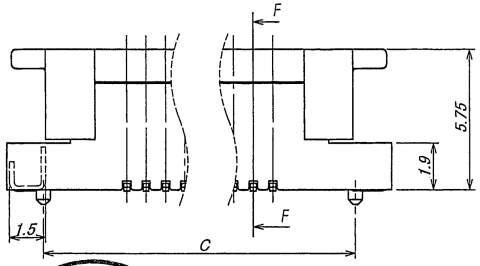

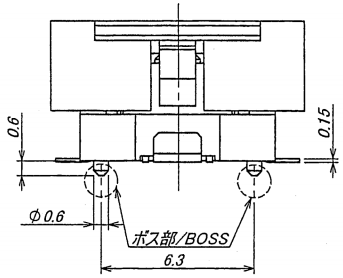

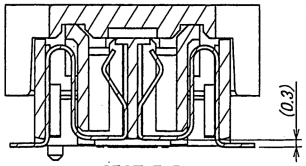

SECT. F-F

ISSUED
18.2.-8
IRISO
ENG.DEPT.

LTR 記号	ECN No	REVISION RECORD 記事	DR	CHK	DATE 年月日
△					
△					
△					
△					
△					
△					
△	54305	RELEASED	M.J	M.T	'17-12-27

MATERIAL 材質
①ハウジング/HOUSING:ガラス入り9Tナイロン, 黒色, UL94V-0
/GLASS FILLED 9T NYLON, UL94V-0, COLOR:BLACK
②コンタクト/CONTACT : りん青銅/PHOSPHOR BRONZE (t=0.15)
③金具/DEVICE : 黄銅/BRASS (t=0.2)
④キャップ/CAP : ガラス入り9Tナイロン, 黒色, UL94V-0
/GLASS FILLED 9T NYLON, UL94V-0, COLOR:BLACK

FINISH 仕上げ
②ニッケル下地/OVER Ni PLATE : 2μm MIN.
金めっき/Au PLATE 接点部/CONTACT POINT : 0.1μm MIN.
テール部/TAIL : 0.03~0.1μm
(封孔処理有り/WITH SEALING TREATMENT)
③ニッケル下地めっき/OVER Ni PLATE : 1.5~3.5μm
錫半光沢めっき/ TIN MATT PLATE : 3~6μm

GENERAL TOLERANCES 一般公差
DIM 寸法 ± 0.3
ANGLE 角度 ±

3RD. ANG. PROJ. 三角法

SCALE 尺度 /
UNIT 単位 mm
DR '17-12-27 M. Jinno
DSN '09-12-15 T.Abe
CHK '17.12.27 M.Takeda
APP 2017-12-27 M. Jinno

IRISO ELECTRONICS CO., LTD
イリソ電子工業株式会社

TITLE 名称
9827 シリーズ ソケット
SERIES 9827 SOCKET

EDP No

PARTS No 部番
IMSA-9827S-** (Z25, Z26) -GFN4

DWG No 図番 110-409827-250
REV. 0

DO NOT SCALE DRAWING.
THIS DRAWING CONTAINS INFORMATION THAT IS PROPRIETARY TO IRISO AND SHOULD NOT BE USED WITHOUT WRITTEN PERMISSION. 本図面は、イリソ電子工業（株）の所有する情報を含むもので当社の許可なく複製を禁止する。