極数/CKT	部品番号/PARTS No.	A	B	C	D	E	F	G
30	9827S-30Y801	12.85	16.6	21.4	40.4	44.0	20.2	37.0
40	9827S-40Y801	16.85	20.6	25.4				
50	9827S-50Y801	20.85	24.6	29.4				
60	9827S-60Y801	24.85	28.6	33.4	52.4	56.0	26.2	49.0
70	9827S-70Y801	28.85	32.6	37.4				
80	9827S-80Y801	32.85	36.6	41.4				

部品番号 PARTS No.	適用製品 APPLIED PRODUCT	備考 NOTE
9827S-**Y801	9827S-**Z25-GFN4	ボス有り/WITH BOSS

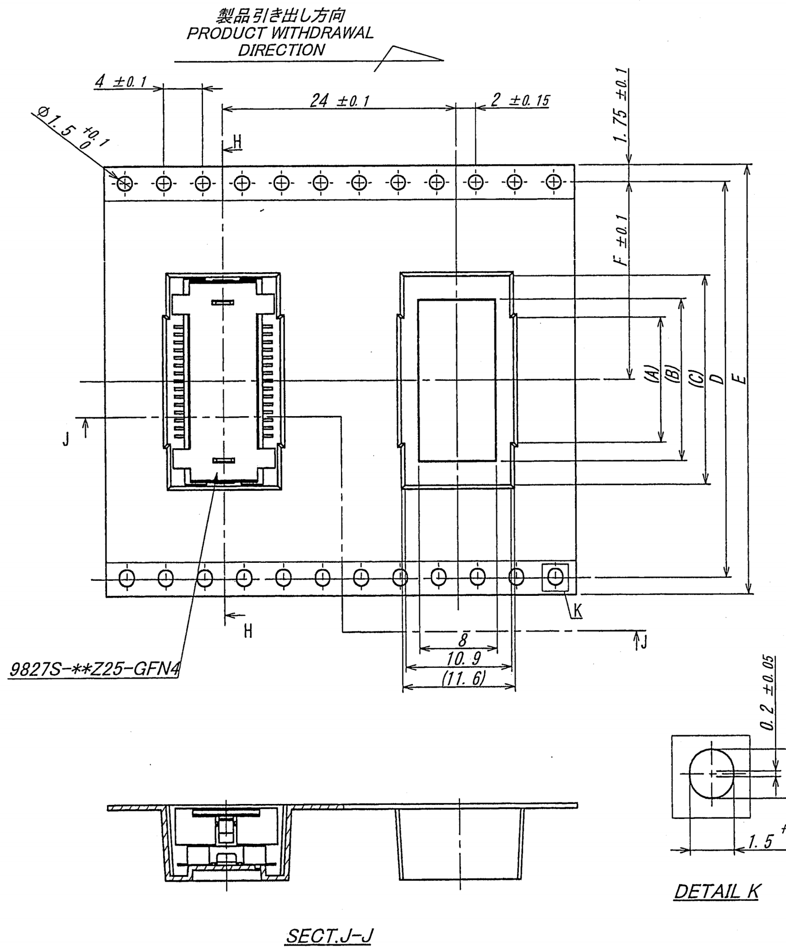

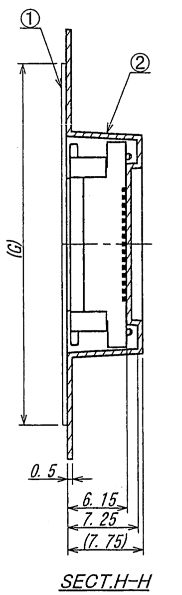

NOTE
1. 梱包数量 / UNIT QUANTITY : 500
2. リードテープ長さ / LEAD TAPE LENGTH

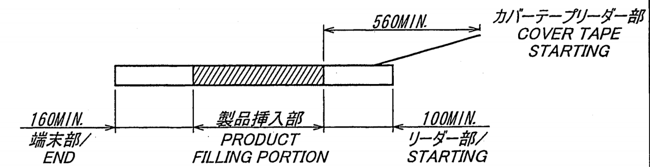

3. カバーテープの剥離強度 / COVER TAPE PEELING FORCE : 0.2～1.3N

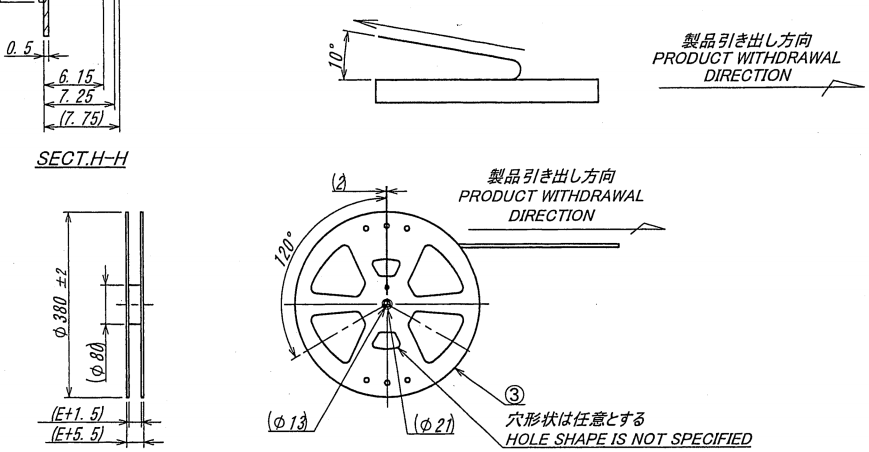

ISSUED 18.2.-8 IRISO ENG.DEPT.

LTR 記号	ECN No	REVISION RECORD 記事	DR	CHK	DATE 年月日
0	54305	RELEASED	M. J	M.T	'18-1-15

MATERIAL 材質
①カバーテープ/COVER TAPE : PET TYPE
②キャリアテープ/CARRIER TAPE : PS
③リール/REEL : PS(黒/BLACK)

FINISH 仕上げ

GENERAL TOLERANCES 一般公差
DIM 寸法 ± 0.3
ANGLE 角度 ±

3RD. ANG. PROJ. 三角法

SCALE 尺度 /
UNIT 単位 mm
DR '18-1-15 M. Jinno
DSN '16-12-13 T. Haga
CHK '18-1-15 M. Takahashi
APP 2018-1-15 U. Sawaki

IRISO ELECTRONICS CO., LTD
イリソ電子工業株式会社

TITLE 名称
9827シリーズ ソケット エンボス 梱包品
SERIES 9827 SOCKET EMBOSS PRODUCT

EDP No

PARTS No 部番 IMSA-9827S-**Y801

DWG No 図番 120-409827-763

REV. 0

DO NOT SCALE DRAWING.
THIS DRAWING CONTAINS INFORMATION THAT IS PROPRIETARY TO IRISO AND SHOULD NOT BE USED WITHOUT WRITTEN PERMISSION. 本図面は、イリソ電子工業（株）の所有する情報を含むもので当社の許可なく複製を禁止する。