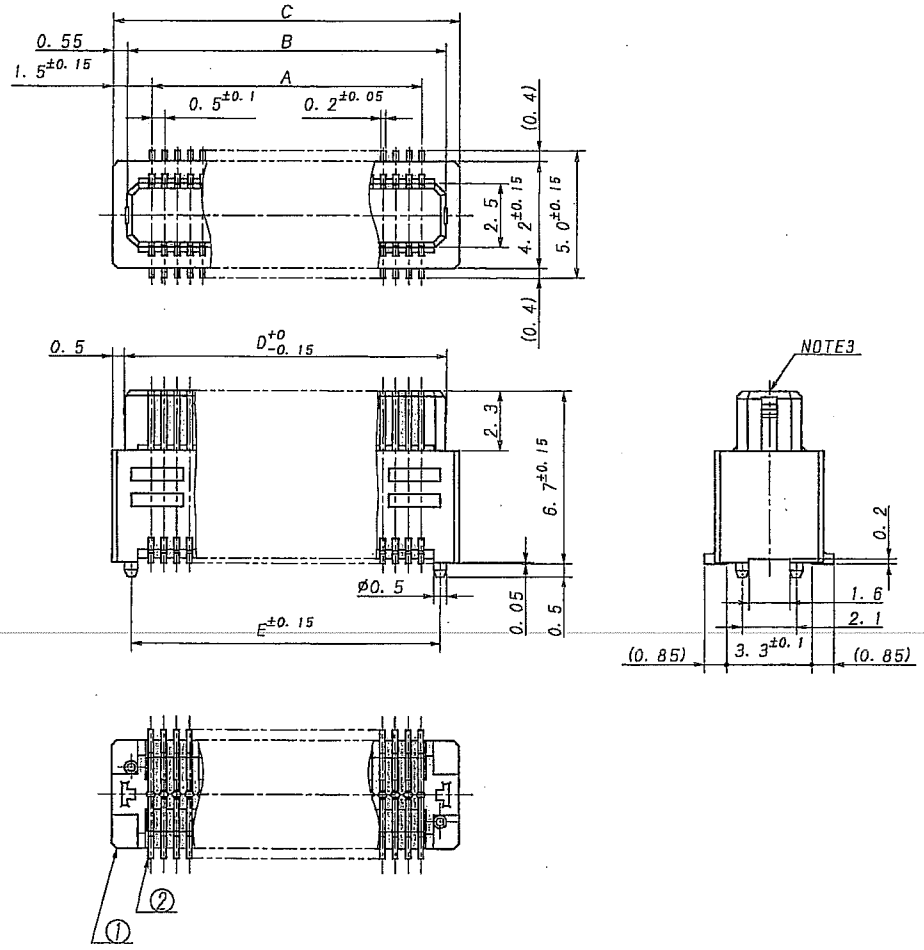

極数 CKT	部品番号 PARTS No.	A	B	C	D	E	EDP. No.
30	9832S-30C-GF	7.0	8.9	10.0	9.0	8.5	
40	-40C	9.5	11.4	12.5	11.5	11.0	
50	-50C	12.0	13.9	15.0	14.0	13.5	06079524
60	-60C	14.5	16.4	17.5	16.5	16.0	
70	-70C	17.0	18.9	20.0	19.0	18.5	
80	-80C	19.5	21.4	22.5		21.0	
90	-90C	22.0	23.9	25.0		23.5	
100	-100C	24.5	26.4	27.5		26.0	
110	-110C	27.0	28.9	30.0		28.5	
120	-120C	29.5	31.4	32.5		31.0	
130	9832S-130C-GF	32.0	33.9	35.0		33.5	

仕様

1. 端子相互のバラツキ : 0.1MAX.
2. 推奨基板寸法 (公差±0.05) 下図参照
3. 80極以上は、ロック部なし

ISSUED 2005. 1. 06 IRISO ENG.DEPT.

NOTE

1. CONTACT COPLANARITY : 0.1MAX.
2. PCB SIZE (DIMENSION:±0.05) :SEE BELOW FIG.
3. CKT 80 OVER, ROCK PARTS NOTHING.

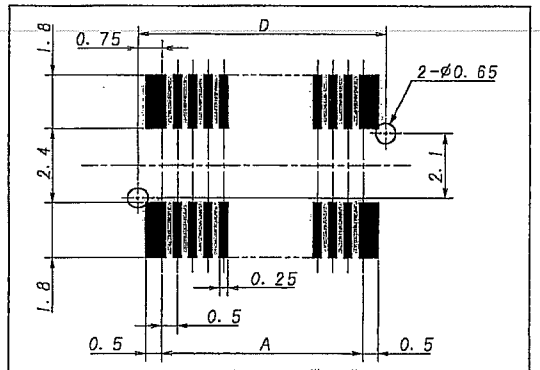

コネクタ搭載面
(VIEW OF PARTS INSTALL SIDE)

公差指示なき部分の寸法差 DIMENTION GAP	
寸法区分 SECTION	公差 DIM.
X< 1mm	±0.15
1mm≤X≤ 6mm	±0.2
6mm<X≤ 18mm	±0.3
18mm<X≤ 50mm	±0.5
50mm<X≤120mm	±0.7

LTR 記号	ECN NO	REVISION RECORD 記事	DR	CHK	DATE 年月日
△	20392	REVISED	A.I	J.O	12/22 '04

MATERIAL 材質
① ハウジング:耐熱性樹脂, UL94V-0
HOUSING:HEAT RESISTING PLASTICS UL94V-0
② コンタクト/CONTACT:銅合金/COPPER-ALLOY

FINISH 仕上げ
② コンタクト/CONTACT:
ニッケル下地めっき/OVER NICEL PLATE 2μmMIN.
金めっき/GOLD PLATE 0.1μmMIN.

GENERAL TOLERANCES 一般公差
DIM 寸法 ± 上表参照 SEE CHART
ANGLE 角度 ±

3RD. ANG. PROJ. 三角法

SCALE 尺度 /
UNIT 単位 mm
DR 12/22 '04 A. Ito
DSN 5/9 '96 Uchikawa
CHK 12/24 '04 J. Okahi
APP 04-12-24 H. Suzuki

IRISO ELECTRONICS CO., LTD.
イリソ電子工業株式会社

TITLE 名称: 9832シリーズ ソケット SERIES 9832 SOCKET
EDP No: 上表参照・SEE CHART
PARTS No 部番: 9832S-**C-GF
DWG No 図番: IMSA-9832S-**C-GF
REV. 1

DO NOT SCALE DRAWING.
THIS DRAWING CONTAINS INFORMATION THAT IS PROPRIETARY TO IRISO AND SHOULD NOT BE USED WITHOUT WRITTEN PERMISSION. 本図面は、イリソ電子工業㈱の所有する情報を含むもので当社の許可なく複製を禁止する。

REDUSED COPY