極数 CKT	部品番号 PARTS No.	A	B	C	D	E	F	G	
140	9832S-140Y962	37.5	39.9	41.4	26.2	52.4	56.0	49.0	

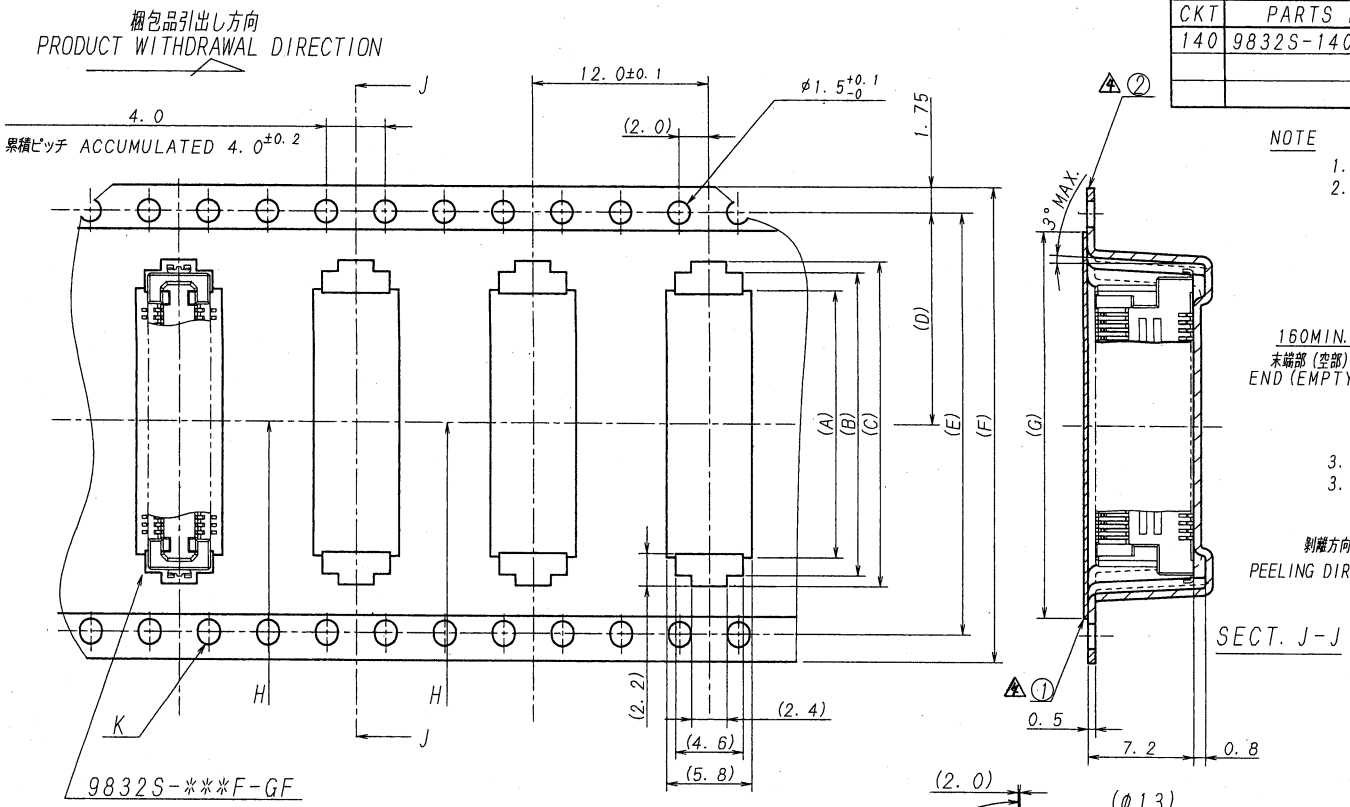

NOTE

1. 梱包数量/PACKING QUANTITY 1000ケ/リール・PCS/REEL
2. リードテープ長さ/LEAD TAPE LENGTH：下図参照/SEE CHART

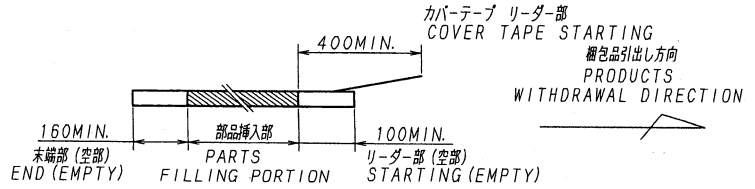

3. カバーテープの剥離強度：（剥離方向は、下図参照のこと。）
3. COVER TAPE PEELING FORCE (PEELING DIRECTION AS BELOW)
0.20N MIN. 尚、本規格値は、製造時に適用。
0.20N MIN. FOR MANUFACTURING

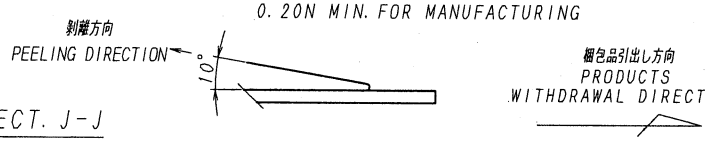

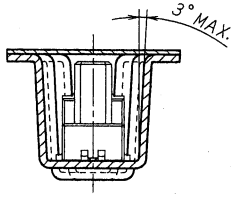

SECT. H-H

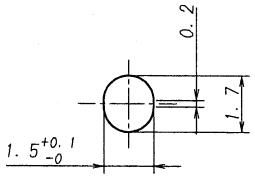

K 部詳細
DETAIL K

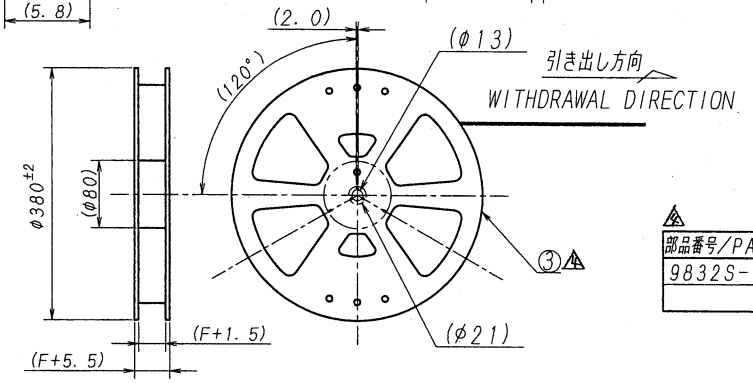

部品番号/PARTS No.	①	②	③
9832S-140Y962	1011-490G	9832S-14003	1092-38C

ISSUED '10.10.21 IRISO ENG. DEPT.

LTR 記号	ECN NO	REVISION RECORD 記事	DR	CHK	DATE 年月日
A	38190	REVISED	S.Y	M.T	'10-10-20

MATERIAL 材質
① カバーテープ (COVER TAPE) ▲2 : PET TYPE
② キャリアテープ : PS (CARRIER TAPE) (PS)
③ リール : PS REEL : PS

FINISH 仕上げ

GENERAL TOLERANCES 一般公差
DIM 寸法 ± 0.3
ANGLE 角度 ±

3RD. ANG. PROJ. 三角法

SCALE 尺度 /
UNIT 単位 mm
DR '10-10-20 Yamagata
DSN '96-4-25 T. Uchikawa
CHK '10-10-20 Y. OMTAKAE
APP '10-10-20 U. Nakahashi

IRISO ELECTRONICS CO., LTD.
イリソ電子工業株式会社

TITLE 名称 9832シリーズ ソケット エンボス梱包図
SERIES 9832 SOCKET PACKING PRODUCT

EDP No

PARTS No 部番 9832S-***Y962

DWG No 図番 IMSA-9832S-***Y962 REV. 4

DO NOT SCALE DRAWING.