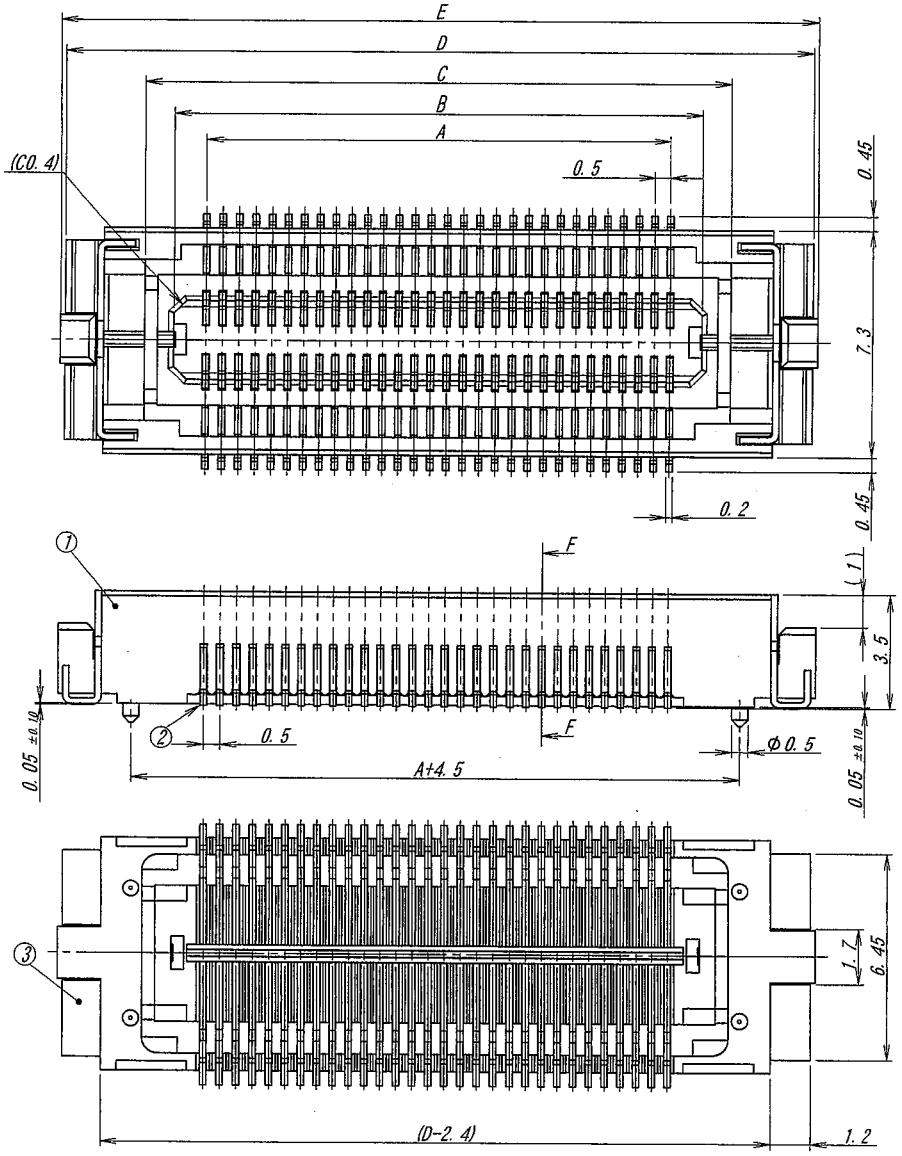

公差指示無き部分の寸法差	
DIMENTION GAP	
寸法区分	公差
SECTION	DIM.
X< 1mm	±0.15
1mm<X≦ 6mm	±0.2
6mm<X≦ 18mm	±0.3
18mm<X≦ 50mm	±0.5
50mm<X≦120mm	±0.7

極数/CKT	部品番号/PARTS No.	A	B	C	D	E	EDP No.
30	9841B-30D-GF	7.0	9.0	10.8	15.8	16.1	
40	9841B-40D-GF	9.5	11.5	13.3	18.3	18.6	
50	9841B-50D-GF	12.0	14.0	15.8	20.8	21.1	
60	9841B-60D-GF	14.5	16.5	18.3	23.3	23.6	
70	9841B-70D-GF	17.0	19.0	20.8	25.8	26.1	
80	9841B-80D-GF	19.5	21.5	23.3	28.3	28.6	06079588

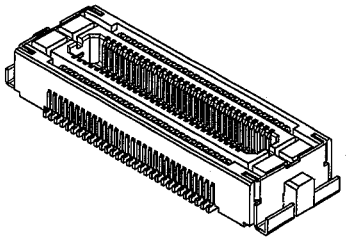

NOTE

1. 端子相互のバラツキ：0.1MAX.

NOTE

1. COPLANARITY：0.1MAX.

ISSUED
2005. 5. -9
IRISO
ENG. DEPT

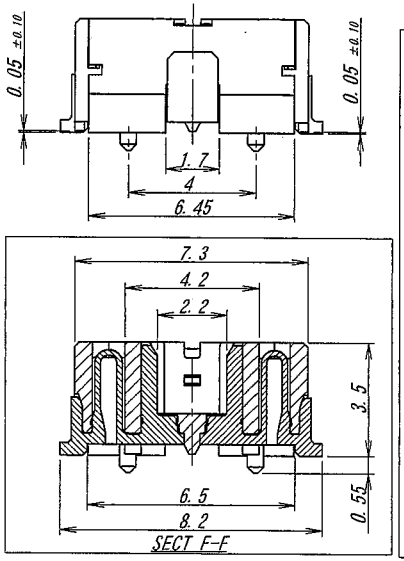

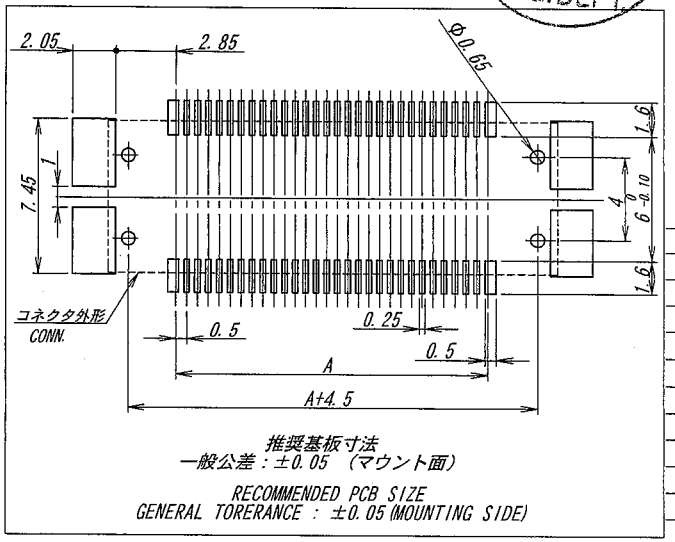

推奨基板寸法
一般公差：±0.05 (マウント面)

RECOMMENDED PCB SIZE
GENERAL TORERANCE : ±0.05 (MOUNTING SIDE)

LTR 記号	ECN No	REVISION RECORD 記事	DR	CHK	DATE 年月日
△					
△					
△					
△					
△					
△					
△					
△2	21774	REVISED	J.Ura	Y.N	'05.4.27

MATERIAL 材質
△2 ①ベース：ガラス入りPA9T、UL94V-0
②ポスト：銅合金
③金具：銅合金
△2 ①BASE：GRASS-FILLED PA9T, UL94V-0
②POST：COPPER ALLOY
③MOUNTING METAL：COPPER ALLOY

FINISH 仕上げ
△2 ②ポスト：金めっき 0.1μmMIN.
③金具：スズー銅めっき 2～5μm.
△2 ②POST：GOLD PLATE 0.1μmMIN.
③MOUNTING METAL：TIN-COPPER PLATE 2～5μm.

GENERAL TOLERANCES 一般公差
DIM 寸法 ± 上表参照
ANGLE 角度 ± SEE SHART

3RD. ANG. PROJ. 三角法

SCALE 尺度 ×
UNIT 単位 mm
DR 4/27 '05 J.Ura
DSN 1/12 '05 J.Ura
CHK 05-4-27 U.Nakahashi
APP 4/27 '05 U.Takaki

IRISO ELECTRONICS CO., LTD
イリソ電子工業株式会社

TITLE 名称 9841シリーズ プラグ SERIES 9841 PLUG
EDP No 上表参照・SEE SHART
PARTS No 部番 9841B-**D-GF
DWG No 図番 IMSA-9841B-**D-GF
REV. 2

DO NOT SCALE DRAWING.
THIS DRAWING CONTAINS INFORMATION THAT IS PROPRIETARY TO IRISO AND SHOULD NOT BE USED WITHOUT WRITTEN PERMISSION. 本図面は、イリソ電子工業（株）の所有する情報を含むもので当社の許可なく複製を禁止する。

REDUSED COPY