| 極数/CKT | 部品番号/PARTS No. | A | B | C | D | E |
|---|---|---|---|---|---|---|
| 6 | 9850B-06A-T | 5.0 | 7.1 | 8.7 | 13.0 | 10.4 |
| 8 | 9850B-08A-T | 7.0 | 9.1 | 10.7 | 15.0 | 12.4 |
| 10 | 9850B-10A-T | 9.0 | 11.1 | 12.7 | 17.0 | 14.4 |
| 12 | 9850B-12A-T | 11.0 | 13.1 | 14.7 | 19.0 | 16.4 |
| 14 | 9850B-14A-T | 13.0 | 15.1 | 16.7 | 21.0 | 18.4 |
| 16 | 9850B-16A-T | 15.0 | 17.1 | 18.7 | 23.0 | 20.4 |
| 18 | 9850B-18A-T | 17.0 | 19.1 | 20.7 | 25.0 | 22.4 |
| 20 | 9850B-20A-T | 19.0 | 21.1 | 22.7 | 27.0 | 24.4 |
| 22 | 9850B-22A-T | 21.0 | 23.1 | 24.7 | 29.0 | 26.4 |
| 24 | 9850B-24A-T | 23.0 | 25.1 | 26.7 | 31.0 | 28.4 |
| 26 | 9850B-26A-T | 25.0 | 27.1 | 28.7 | 33.0 | 30.4 |
| 28 | 9850B-28A-T | 27.0 | 29.1 | 30.7 | 35.0 | 32.4 |
| 30 | 9850B-30A-T | 29.0 | 31.1 | 32.7 | 37.0 | 34.4 |
| 32 | 9850B-32A-T | 31.0 | 33.1 | 34.7 | 39.0 | 36.4 |
| 34 | 9850B-34A-T | 33.0 | 35.1 | 36.7 | 41.0 | 38.4 |
| 40 | 9850B-40A-T | 39.0 | 41.1 | 42.7 | 47.0 | 44.4 |

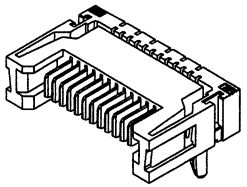

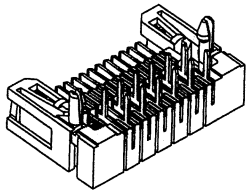

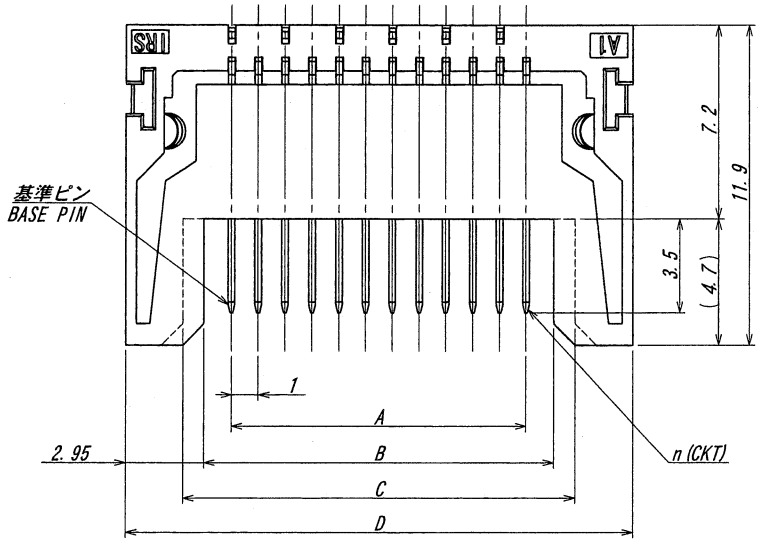


仕様
⚠14 ピッチ、嵌合方向可動量：±0.8mm
列間方向可動量：±0.5mm
⚠15 本製品はウィスカーの発生を通常品よりも抑制する効果を持たせた製品でありますが、ウィスカーの発生を無くすことを保証する製品ではありません。

NOTE
⚠14 FLOATING VALUE OF PITCH, MATING : ±0.8mm
FLOATING VALUE OF LINE : ±0.5mm
⚠15 THIS PRODUCT HAS EFFECT TO SUPPRESS THE OCCURRENCE OF WHISKER THAN NORMAL. HOWEVER, IT IS NOT A PRODUCT THAT GUARANTEES THAT THERE IS NO OCCURRENCE OF WHISKER.

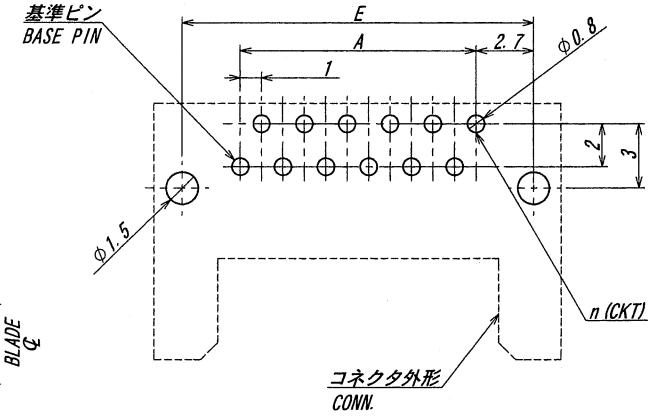


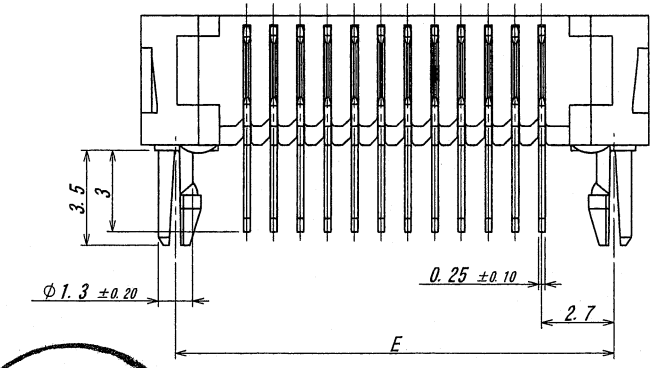


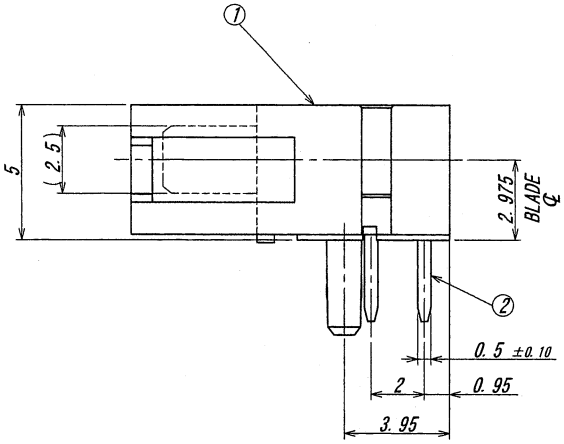


推奨基板寸法
一般公差：±0.05　基板厚：1.6mm
(マウント面)

RECOMMENDED PCB SIZE
⚠14 GENERAL TOLERANCE : ±0.05
THICKNESS OF PCB : 1.6mm
(MOUNTING SIDE)

ISSUED '14.6.11 IRISO ENG. DEPT.

| LTR 記号 | ECN No | REVISION RECORD 記事 | DR | CHK | DATE 年月日 |
|---|---|---|---|---|---|
| ⚠15 | 47929 | NOTE REV | Y.K | T.Ura | '14-6-10 |
| ⚠14 | 36558 | REVISED | Y.N | M.T | '10-2-25 |

MATERIAL 材質
①ベース　：46ナイロン GF30% 黒色 UL94V-0
②端　子　：リン青銅（t=0.25）
①BASE　：46NYLON GF30% BLACK UL94V-0
②POST　：PHOSPHOR BRONZE（t=0.25）⚠14

FINISH 仕上げ
錫前めっき リフロー処理
PRE-PLATE
0.8μm～1.5μm

GENERAL TOLERANCES 一般公差
DIM 寸法 ± 0.3
ANGLE 角度 ±

3RD. ANG. PROJ. 三角法

SCALE 尺度 ／
UNIT 単位 mm
DR '14-6-10 Y. KOJIMA
DSN '98-8-3 T. Ura
CHK 6/10 '14 T. Ura
APP '14 6/10 M. [illegible]

IRISO ELECTRONICS CO., LTD
イリソ電子工業株式会社

TITLE 名称
9850シリーズ 可動プラグ
SERIES 9850 PLUG

EDP No

PARTS No 部番 ⚠13 IMSA-9850B-**A-T

DWG No 図番 ⚠13 110-209850-001

REV. 15

DO NOT SCALE DRAWING.
THIS DRAWING CONTAINS INFORMATION THAT IS PROPRIETARY TO IRISO AND SHOULD NOT BE USED WITHOUT WRITTEN PERMISSION. 本図面は、イリソ電子工業（株）の所有する情報を含むもので当社の許可なく複製を禁止する。

REDUSED COPY