極数/CKT	部品番号/PARTS No.	A	B	C	D	E
6	9850B-06J-T	5.0	7.1	8.7	13.0	10.4
8	9850B-08J-T	7.0	9.1	10.7	15.0	12.4
10	9850B-10J-T	9.0	11.1	12.7	17.0	14.4
12	9850B-12J-T	11.0	13.1	14.7	19.0	16.4
14	9850B-14J-T	13.0	15.1	16.7	21.0	18.4
16	9850B-16J-T	15.0	17.1	18.7	23.0	20.4
18	9850B-18J-T	17.0	19.1	20.7	25.0	22.4
20	9850B-20J-T	19.0	21.1	22.7	27.0	24.4
22	9850B-22J-T	21.0	23.1	24.7	29.0	26.4
24	9850B-24J-T	23.0	25.1	26.7	31.0	28.4
26	9850B-26J-T	25.0	27.1	28.7	33.0	30.4
28	9850B-28J-T	27.0	29.1	30.7	35.0	32.4
30	9850B-30J-T	29.0	31.1	32.7	37.0	34.4
40	9850B-40J-T	39.0	41.1	42.7	47.0	44.4

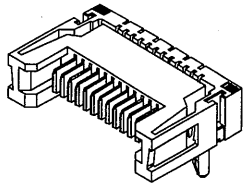

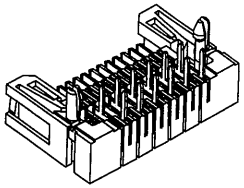

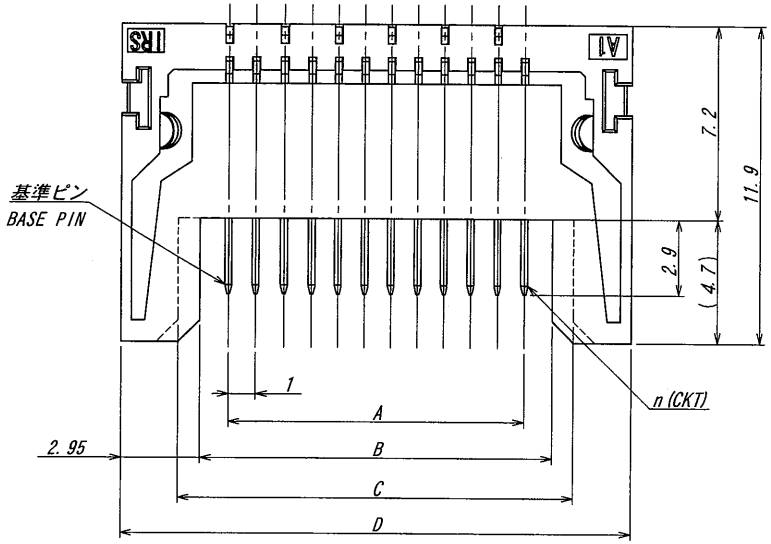

NOTE

嵌合プラグ：985*S-***-**
ピッチ方向可動量：±0.8mm
列間方向可動量：0.5mm
嵌合方向可動量 :+0.2/-0.8mm

NOTE

MATING OF SOCKET : 985*S-***-**
FLOATING VALUE OF PITCH : ±0.8mm
FLOATING VALUE OF LINE : ±0.5mm
FLOATING VALUE OF MATING :+0.2/-0.8mm

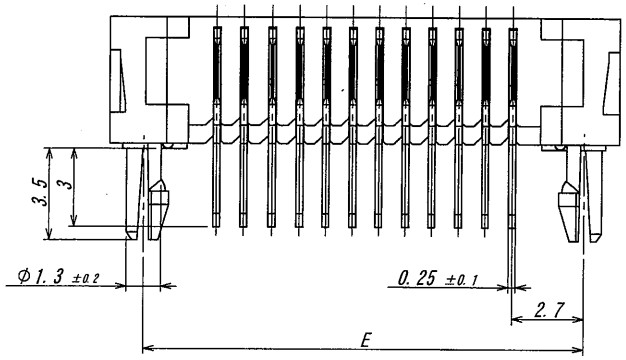

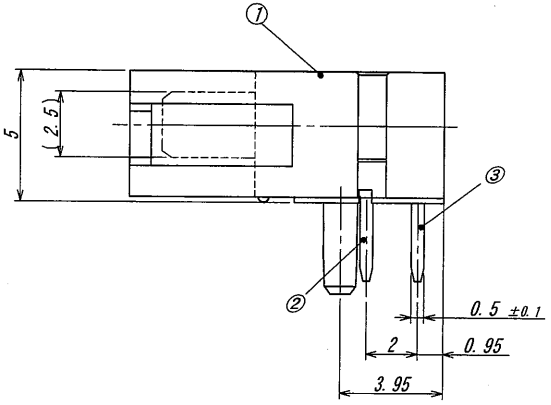

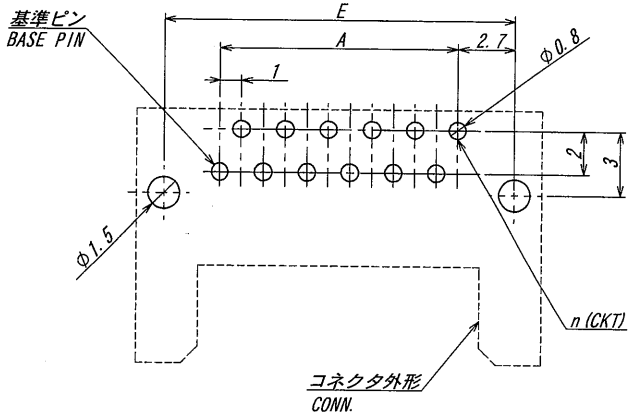

推奨基板寸法
一般公差：±0.05 基板厚：1.6mm
(マウント面)

RECOMMENDED PCB SIZE
GENERAL TORERANCE : ±0.05
THICKNESS OF PCB : 1.6mm
(MOUNTING SIDE)

LTR 記号	ECN No	REVISION RECORD 記事	DR	CHK	DATE 年月日
3	27883	REVISED	S.K	M.T	12/22'06

MATERIAL 材質

①ベース : 46ナイロン GF20% 黒色 UL94V-0
②③端 子 : リン青銅 (t=0.25)

①BASE : 46NYLON GF20% BLACK UL94V-0
②③POST : PHOSPHER BRONZE (t=0.25)

FINISH 仕上げ

錫前めっき リフロー処理
PRE-PLATE

GENERAL TOLERANCES 一般公差

DIM 寸法 ± 0.3
ANGLE 角度 ±

3RD. ANG. PROJ. 三角法

SCALE 尺度 /
UNIT 単位 mm
DR '06 12/22 S. Kasai
DSN '98 8/3 URA
CHK '06-12-25 M TAKAGI
APP '06-12-26 Y. Nakahashi

IRISO ELECTRONICS CO., LTD
イリソ電子工業株式会社

TITLE 名称: 9850シリーズ 可動プラグ
SERIES 9850 PLUG

EDP No

PARTS No 部番: 9850B-**J-T

DWG No 図番: IMSA-9850B-**J-T

REV. 3

DO NOT SCALE DRAWING.
THIS DRAWING CONTAINS INFORMATION THAT IS PROPRIETARY TO IRISO AND SHOULD NOT BE USED WITHOUT WRITTEN PERMISSION. 本図面は、イリソ電子工業（株）の所有する情報を含むもので当社の許可なく複製を禁止する。

REDUSED COPY