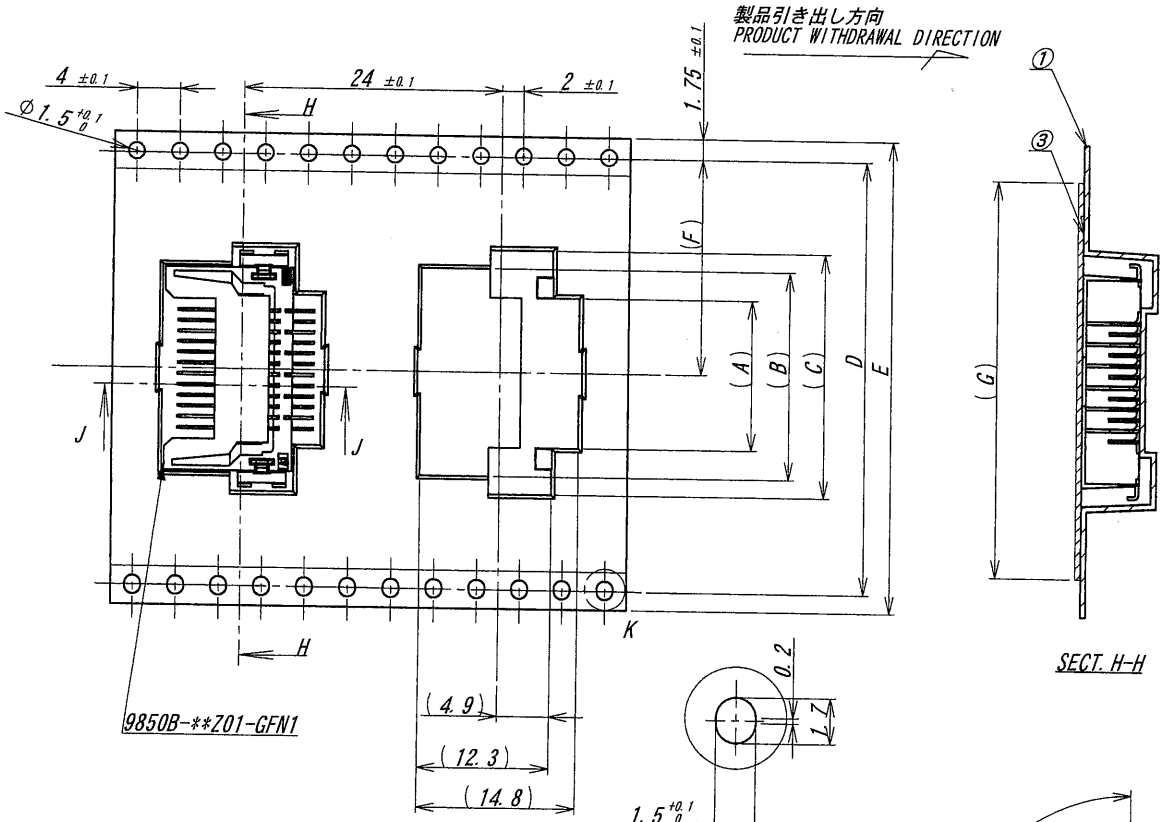

極数/CKT	製品番号/PARTS No.	A	B	C	D	E	F	G
6	9850B-06Y952	8	13.4	16.8		24	11.5	21.5
8	9850B-08Y952	10	15.4	18.8	28.4	32	14.2	26
10	9850B-10Y952	12	17.4	20.8				
12	9850B-12Y952	14	19.4	22.8	40.4	44	20.2	37
14	9850B-14Y952	16	21.4	24.8				
16	9850B-16Y952	18	23.4	26.8				
18	9850B-18Y952	20	25.4	28.8				
20	9850B-20Y952	22	27.4	30.8				
22	9850B-22Y952	24	29.4	32.8	52.4	56	26.2	49
24	9850B-24Y952	26	31.4	34.8				
26	9850B-26Y952	28	33.4	36.8				
28	9850B-28Y952	30	35.4	38.8				
30	9850B-30Y952	32	37.4	40.8				
32	9850B-32Y952	34	39.4	42.8				

NOTE
1. 梱包数量/UNIT QUANTITY:500
2. リードテープ長さ/LEAD TAPE LENGTH

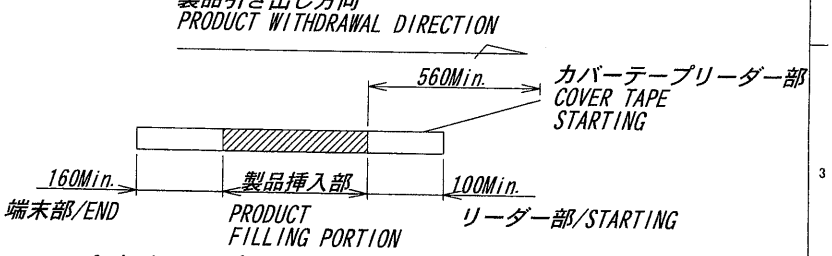

3. カバーテープの剥離強度/COVER TAPE PEELING FORCE: 0.2N～1.3N

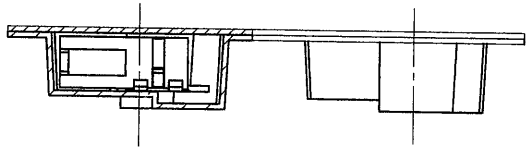

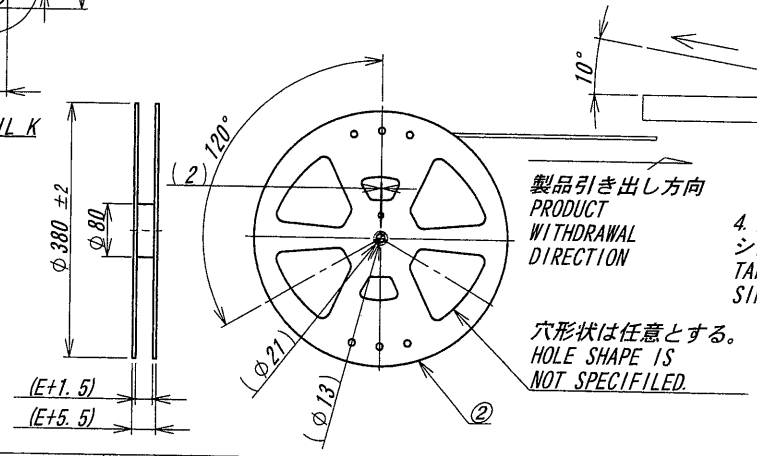

4. テープ幅24mm以下の場合は
シングルキャリアとする。(図参照)
TAPE WIDTH UNDER 24mm IS
SINGLE CATTIER. (SEE DRAWING)

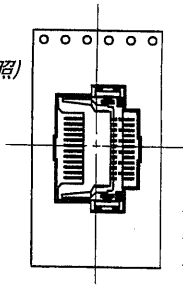

ISSUED
'13.6.11
IRISO
ENG. DEPT

LTR 記号	ECN No	REVISION RECORD 記事	DR	CHK	DATE 年月日
△					
△					
△					
△					
△					
2	44167	NOTE REV	T. N	K.K	'13-6-7
1	41783	REVISED	L. Q	M. T	'12-6-22
0	41343	RELEASED	L. Q	M. T	'12-4-4

MATERIAL 材質
①キャリアテープ/CARRIER TAPE:PS
②リール/REEL :PS(黒/BLACK)
③カバーテープ/COVER TAPE:PET TYPE

FINISH 仕上げ

GENERAL TOLERANCES 一般公差
DIM 寸法 ± 0.3
ANGLE 角度 ±

3RD. ANG. PROJ. 三角法

SCALE 尺度 /
UNIT 単位 mm
DR '13-6-7 T. Nakayama
DSN '11-10-13 Lin. Qi
CHK '13 5/30 K. Kobayashi
APP '13-6-7 M. Takagi

IRISO ELECTRONICS CO., LTD
イリソ電子工業株式会社

TITLE 名称
2 9850シリーズプラグエンボス梱包品
SERIES 9850 PLUG EMBOSS PRODUCT

EDP No

PARTS No 部番
2 IMSA-9850B-**Y952

DWG No 図番
2 120-209850-025

REV. 2

DO NOT SCALE DRAWING.
THIS DRAWING CONTAINS INFORMATION THAT IS PROPRIETARY TO IRISO AND SHOULD NOT BE USED WITHOUT PROPER