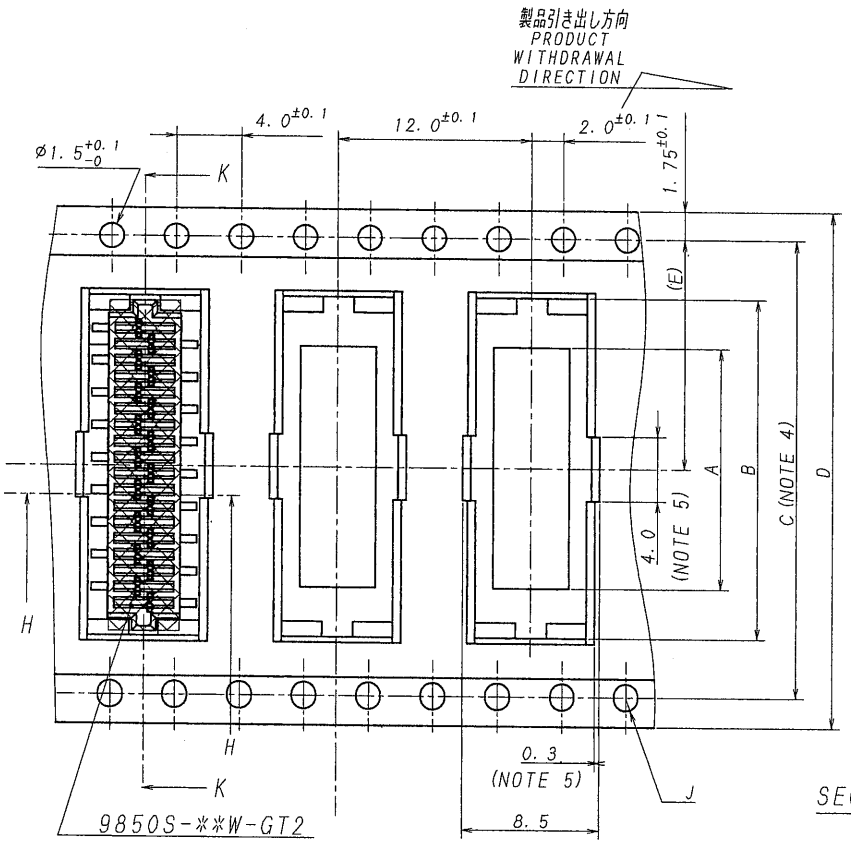

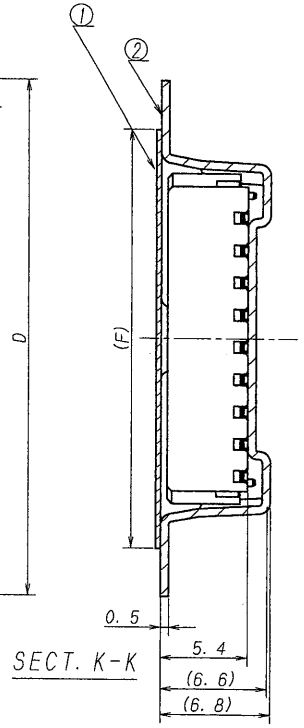

SECT. K-K

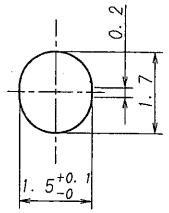

DETAIL. J
(NOTE 4)

極数/CKT	製品番号/PARTS No.	A	B	C	D	E	F
6	9850S-06Y974	2.9	9.1				
8	-08	4.9	11.1				
10	-10	6.9	13.1		24.0	11.5	21.5
12	-12	8.9	15.1				
14	-14	10.9	17.1				
16	-16	12.9	19.1	28.4	32.0	14.2	26.0
18	-18	14.9	21.1				
20	-20	16.9	23.1				
22	-22	18.9	25.1				
24	-24	20.9	27.1	40.4	44.0	20.2	37.0
26	-26	22.9	29.1				
28	-28	24.9	31.1				
30	-30	26.9	33.1				
32	9850S-32Y974	28.9	35.1	52.4	56.0	26.2	49.0

NOTE

1. 梱包数量/UNIT QUANTITY:1000
2. リードテープ長さ/LEAD TAPE LENGTH

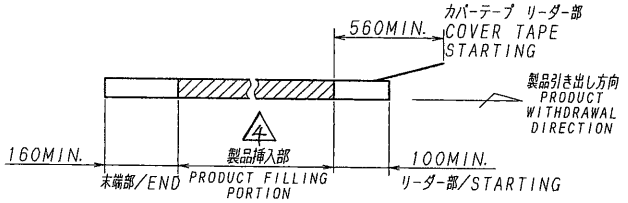

3. カバーテープの剥離強度/COVER TAPE PEELING FORCE
:0.2~1.3N

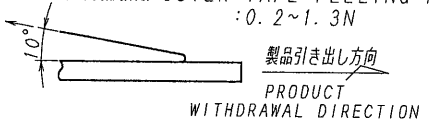

4. テープ幅24mm以下の場合は、シングルキャリアとする。(下図参照)
TAPE WIDTH UNDER 24mm SINGLE CARRIER.
(SEE CHART BELOW)

5. 6, 8極のみ下図参照。
ONLY 6, 8 SEE CHART BELOW.

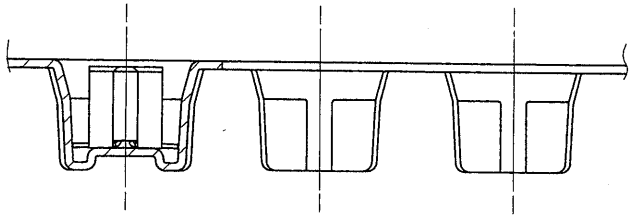

SECT. H-H

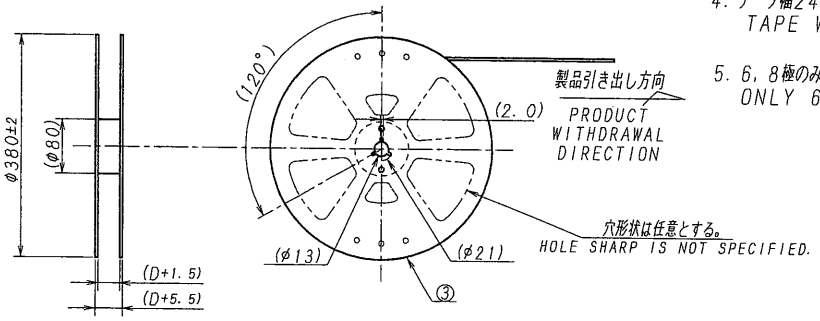

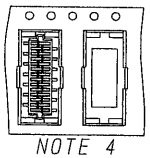

NOTE 4

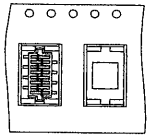

NOTE 5

ISSUED
13.8.26
IRISO
ENG. DEPT

LTR 記号	ECN NO	REVISION RECORD 記事	DR	CHK	DATE 年月日
△					
△					
△					
△					
△					
4	44607	NOTE REV	T.N	K.Y	13-8-20
3	41567	REVISED	L.Q	M.T	12-4-24
2	41115	REVISED	T.N	M.T	12-2-15

MATERIAL 材質

① カバーテープ/COVER TAPE:PET TYPE
② キャリアテープ/CARRIER TAPE:PS
③ リール/REEL :PS(黒/BLACK)

FINISH 仕上げ

GENERAL TOLERANCES 一般公差

DIM 寸法 ± 0.3
ANGLE 角度 ±

3RD. ANG. PROJ. 三角法

SCALE 尺度 /
UNIT 単位 mm
DR 13-8-20 T. Nakayama
DSN '09-6-15 T. abe
CHK 13 8/21 K. Kobayashi
APP 13 8/21 M. Takagi

IRISO ELECTRONICS CO., LTD.
イリソ電子工業株式会社

TITLE 名称
4 9850シリーズ ソケット エンボス梱包品
SERIES 9850 SOCKET EMBOSS PRODUCT

EDP No

PARTS No 部番
4 IMSA-9850S-**Y974

DWG No 図番
4 120-109850-096

REV. 4

DO NOT SCALE DRAWING.