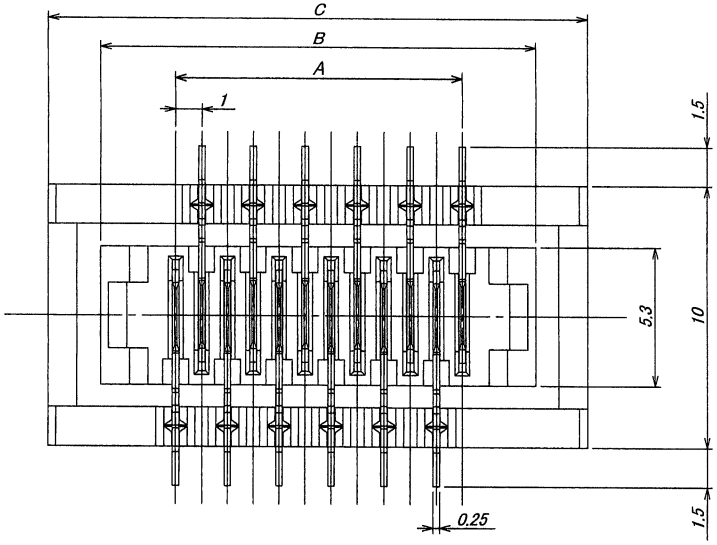

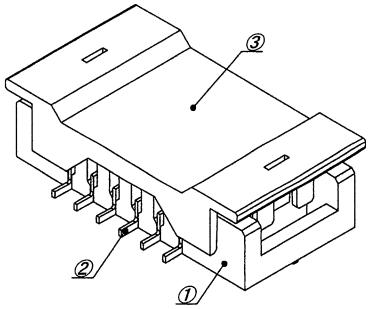

極数/CKT	部品番号/PARTS No.	A	B	C	D	E
6	9851B-06N-GF	5.0	10.7	14.7	13.6	15.0
8	9851B-08N-GF	7.0	12.7	16.7	15.6	17.0
10	9851B-10N-GF	9.0	14.7	18.7	17.6	19.0
12	9851B-12N-GF	11.0	16.7	20.7	19.6	21.0
14	9851B-14N-GF	13.0	18.7	22.7	21.6	23.0
16	9851B-16N-GF	15.0	20.7	24.7	23.6	25.0
18	9851B-18N-GF	17.0	22.7	26.7	25.6	27.0
20	9851B-20N-GF	19.0	24.7	28.7	27.6	29.0
22	9851B-22N-GF	21.0	26.7	30.7	29.6	31.0
24	9851B-24N-GF	23.0	28.7	32.7	31.6	33.0
26	9851B-26N-GF	25.0	30.7	34.7	33.6	35.0

NOTE
1. 嵌合ソケット：985*S-***-**
2. ｺﾌﾟﾗﾅﾘﾃｨｰ　：0.15 max.
3. 本製品は"キャップ付"
4. キャップはリフロー後、ブリスターの発生があります。

NOTE
1. MATING OF SOCKET : 985*S-***-T*
2. COPLANARITY: 0.15 max.
3. THE PRODUCT IS "WITH CAP" VERSION.
4. AFTER THE REFLOW, BLISTER IS GENERATED BY THE CAP.

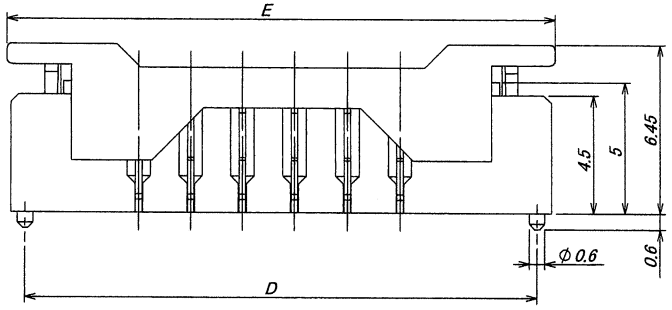

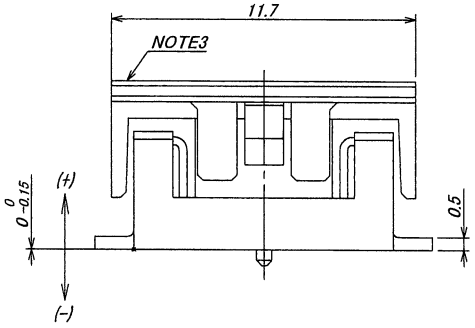

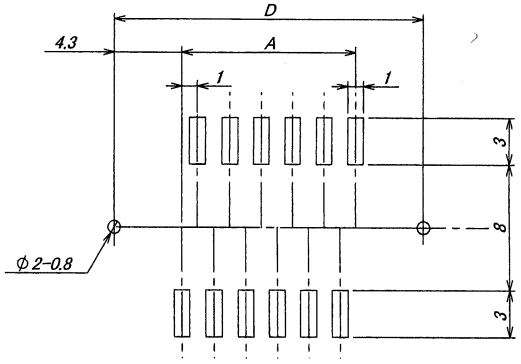

推奨基板寸法
一般公差：±0.05　基板厚：1.6mm
(マウント面)

RECOMMENDED PCB SIZE
GENERAL TOLERANCE : ±0.05
THICKNESS OF PCB : 1.6mm
(MOUNTING SIDE)

LTR 記号	ECN No	REVISION RECORD 記事	DR	CHK	DATE 年月日
△					
△					
△					
△					
△					
△					
△					
△	40896	RELEASED	T.N	M.T	'11-12-27

MATERIAL 材質
①ベース：ガラス入り9Tナイロン　黒色 UL94V-0
②端　子　：リン青銅 (t=0.25)
③キャップ：ガラス入り9Tナイロン　自然色 UL94V-0
①BASE　: GLASS FILLED 9TNYLON COLOR:BLACK UL94V-0
②POST　: PHOSPHOR BRONZE (t=0.25)
③CAP　: GLASS FILLED 9TNYLON COLOR:NATURAL UL94V-0

FINISH 仕上げ
ニッケル下地めっき/OVER Ni PLATE : 2μmMIN.
金めっき/GOLD PLATE : 0.1μmMIN.

GENERAL TOLERANCES 一般公差
DIM　寸法　±0.3
ANGLE　角度　±

3RD. ANG. PROJ. 三角法

SCALE 尺度 /
UNIT 単位 mm
DR '11-12-27 T.Nakayama
DSN '11-12-27 T.Nakayama
CHK '11/12/27 M.Takagi
APP 2011-12-28 Y. Sasaki

IRISO ELECTRONICS CO., LTD
イリソ電子工業株式会社

TITLE 名称
9851シリーズ プラグ
SERIES 9851 PLUG

EDP No

PARTS No 部番
IMSA-9851B-**N-GF

DWG No 図番
110-209851-001

REV. 0

DO NOT SCALE DRAWING.
THIS DRAWING CONTAINS INFORMATION THAT IS PROPRIETARY TO IRISO AND SHOULD NOT BE USED WITHOUT WRITTEN PERMISSION.　本図面は、イリソ電子工業（株）の所有する情報を含むもので当社の許可なく複製を禁止する。